Instrucciones - Piezas

Kit de Doble Tolva de Pared

3A0332E
SPA

Para uso con rociadores de componentes plurales XM y calentadores por inmersión. Aprobado sólo para uso en atmósferas explosivas sin el calentador de inmersión.

Únicamente para uso profesional.

255963, Kit de Doble Tolva de Pared

Capacidad de fluido de material de rociado, 75 litros (20 galones)
Capacidad de fluido de material calentado, 45 litros (12 galones)

Consulte la página 12 para ver los accesorios opcionales y las aprobaciones.

Instrucciones importantes de seguridad
Lea todas las advertencias e instrucciones de este manual.
Guarde estas instrucciones.

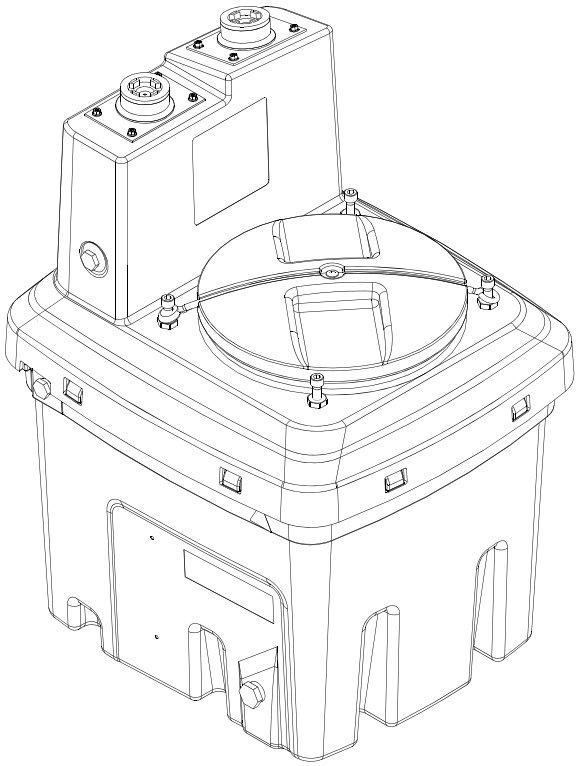

HO03

PROVEN QUALITY. LEADING TECHNOLOGY.

Índice

Manuales relacionados 2
Accesorios opcionales 3
Advertencias 4
Mantenga separados los componentes A y B 6
Cambio de material 6
Identificación de los componentes 7
Tolvas dobles de pared montadas en el lateral del bastidor 7
Generalidades 8
Instalación 9
Accesorios opcionales 12
Ajuste 14
Conexión del tubo de retorno y la manguera de recirculación 14
Relleno de fluido de calentamiento 15
Relleno de material de rociado 16
Funcionamiento 17
Puesta en marcha 17
Aclare la tolva 17
Apagado 17
Mantenimiento 18
Comprobación del nivel de fluido de calefacción 18
Comprobación de pérdidas del fluido de calefacción 18
Drenaje del fluido de calefacción 18
Drene el material de rociado 19
Reparación 20
Retire el calentador por inmersión 20
Retirar el equipo de montaje de escape de fluido 20
Retirar la tolva 21
Cambiar las juntas 21
Detección de problemas 22
Piezas 24
Accesorios 28
Características técnicas 29
Garantía estándar de Graco 30
Información sobre Graco 30

Manuales relacionados

Los manuales también están disponibles en www.graco.com.

Manuales de los componentes en español:

Manual	Descripción
312359	Funcionamiento del XM
313289	Reparación del elevador XM
313292	XM OEM, Instrucciones-Piezas
309524	Calefactor HP Viscon Instrucciones-Piezas
312769	Bomba de alimentación y kits de agitación, Instrucciones-Piezas
406739	Kit de secadora disecante, Instrucciones-Piezas
313259	Kit de Tolva o Manguera Caliente de Circulación, Instrucciones-Piezas

Traducciones

El manual de la Doble tolva de pared está disponible en los siguientes idiomas. Consulte la tabla siguiente para buscar los números de las piezas correspondientes a cada idioma.

Manual	Idioma
3A0324	Chino
3A0325	Holandés
3A0326	Francés
3A0327	ALEMÁN
3A0328	Italiano
3A0329	Japonés
3A0330	Coreano
3A0331	Ruso
3A0332	Español
3A0333	Suizo

Accesorios opcionales

Pieza	Descripción	Autorizaciones
256257	Calentador por inmersión PH 1 de 240 V	C 207901 US (Para el calentador 121376).
256512	Kit desecante	N/A
256274	Kit de agitador	CE 0359 Ex II 1/2 G T3 ITS03ATEX11226 (Para el agitador 224854).
256275	T2 Kit de bomba de transferencia con relación 2:1	CE Ex II 1/2 G T2 ITS03ATEX11228 (Para la bomba 295616).
256276	Kit de bomba Monark® con tasa de transferencia 5:1	CE 0359 Ex II 1/2 G T2 ITS03ATEX11228 (Para la bomba 218956).
239326	Bomba President® con tasa 10:1	CE 0359 Ex II 1/2 G T2 ITS03ATEX11228

Vea las listas de piezas **Accesorios** en la página 28.

Advertencias

A continuación se ofrecen advertencias relacionadas con la seguridad de la puesta en marcha, utilización, conexión a tierra, mantenimiento y reparación de este equipo. El signo de exclamación le indica que se trata de una advertencia general y el símbolo de peligro se refiere a un riesgo específico de procedimiento. Consulte estas Advertencias. En este manual encontrará advertencias específicas del producto.

⚠ ADVERTENCIA

PELIGRO DE INCENDIO Y EXPLOSIÓN

Vapores inflamables, como los vapores de disolvente o de pintura en la **zona de trabajo** pueden incendiarse o explotar. Para evitar incendios y explosiones:

- Utilice el equipo únicamente en áreas bien ventiladas.
- Elimine cualquier fuente de ignición, como luces piloto, cigarrillos, lámparas eléctricas portátiles y las cubiertas de plástico (posibles arcos estáticos).
- Mantenga limpia la zona de trabajo, sin disolventes, trapos ni gasolina.
- No enchufe ni desenchufe cables de alimentación ni active o desactive la energía o interruptores de luces en presencia de vapores inflamables.
- Conecte a tierra todos los equipos de la zona de trabajo. Instrucciones de **conexión a tierra**.
- Use solamente mangueras con conexión a tierra.
- Sujete firmemente la pistola contra el lateral de una lata conectada a tierra mientras dispara la pistola hacia el interior de la misma.
- Si se aprecia la formación de electricidad estática durante el uso de este equipo, **deje de trabajar inmediatamente.** No utilice el equipo hasta que identifique y corrija el problema.
- Disponga de un extintor de incendios que funcione correctamente en la zona de trabajo.
- No para uso en atmósferas explosivas a menos que todos los componentes y el cableado estén correctamente apropiados.

PELIGROS DE UN USO INCORRECTO DEL EQUIPO

El uso incorrecto puede causar la muerte o heridas graves.

- No utilice el equipo si está cansado o bajo los efectos de medicamentos o del alcohol.
- No exceda la presión máxima de trabajo o el régimen de temperatura del componente de menor régimen del sistema. Vea los **Datos técnicos** en todos los manuales del equipo.
- Utilice líquidos y disolventes que sean compatibles químicamente con las piezas húmedas del equipo. Vea los **Datos técnicos** en todos los manuales del equipo. Lea las advertencias de los fabricantes de los fluidos y los disolventes. Para obtener información completa sobre su material, pida los formularios MSDS al distribuidor o al minorista.
- Revise el equipo a diario. Repare o cambie inmediatamente las piezas desgastadas o deterioradas únicamente con piezas de repuesto originales del fabricante.
- No altere ni modifique el equipo.
- Utilice el equipo únicamente para el fin para el que ha sido previsto. Si desea información, póngase en contacto con su distribuidor.
- Desvíe las mangueras de zonas de tráfico intenso, de cantos vivos, de piezas móviles y de superficies calientes.
- No retuerza ni doble las mangueras, ni las utilice para arrastrar el equipo.
- Mantenga a los niños y a los animales lejos de la zona de trabajo.
- Respete todas las normas relativas a la seguridad.

PELIGRO DE DESCARGA ELÉCTRICA

Este equipo debe estar conectado a tierra. Una conexión a tierra, montaje o utilización incorrectos del sistema puede causar descargas eléctricas.

- Apague y desconecte la alimentación eléctrica en el interruptor de corriente antes de desconectar los cables y revisar el equipo.
- Conectar únicamente a una fuente de alimentación conectada a tierra.
- Todo el cableado eléctrico debe ser hecho por un electricista cualificado y cumplir con todos los códigos y normativas locales.

⚠ ADVERTENCIA

PELIGROS DEL EQUIPO A PRESIÓN

El fluido procedente de la pistola/válvula de surtido, y las fugas de las mangueras o de piezas rotas pueden salpicar fluido en los ojos o en la piel y causar lesiones graves.

- Siga el **Procedimiento de descompresión** de este manual, cuando deje de pulverizar y antes de limpiar, revisar o reparar el equipo.
- Apriete todas las conexiones antes de accionar el equipo.
- Compruebe diariamente las mangueras, los tubos y los acoplamientos. Repare o reemplace inmediatamente las piezas desgastadas o dañadas.

PELIGRO DE DISOLVENTE PARA LIMPIEZA DE PIEZAS PLÁSTICAS

Utilice únicamente disolventes base agua compatibles para limpiar las piezas de plástico o las piezas sometidas a presión. Muchos disolventes pueden degradar las piezas de plástico y hacer que fallen, lo que podría provocar lesiones graves o daños a la propiedad. Consulte los **Datos técnicos** de este manual y los demás de instrucciones de los demás equipos. Lea las advertencias de los fabricantes de los fluidos y los disolventes.

PELIGRO DE PIEZAS EN MOVIMIENTO

Las piezas en movimiento pueden aplasta o amputarle los dedos u otras partes del cuerpo.

- Manténgase alejado de las piezas móviles.
- No utilice el equipo sin las cubiertas de protección.
- El equipo a presión puede ponerse en marcha inesperadamente. Antes de inspeccionar, mover, o revisar el equipo, siga el Procedimiento de descompresión de este manual. Desconecte el suministro eléctrico o de aire.

PELIGRO DE ASPIRACIÓN

Nunca coloque las manos cerca de la entrada de fluido de la bomba cuando ésta esté funcionando o presurizada. La poderosa aspiración podría causar lesiones graves.

PELIGRO POR FLUIDOS O HUMOS TÓXICOS

Los líquidos o los vapores tóxicos pueden provocar serios daños o incluso la muerte si entran en contacto con los ojos o la piel, se inhalan o se ingieren.

- Lea la Hoja de datos de seguridad del material (MSDS) para conocer los peligros específicos de los líquidos que esté usando.
- Guarde los fluidos peligrosos en un envase adecuado que haya sido aprobado. Proceda a su evacuación siguiendo las directrices pertinentes.
- Utilice siempre guantes impermeables cuando pulverice o limpie el equipo.

PELIGRO DE QUEMADURAS

Las superficies del equipo y del fluido calentado pueden calentarse mucho durante el funcionamiento. Para evitar quemaduras graves, no toque el fluido o el equipo caliente. Espere hasta que equipo/fluido haya enfriado completamente.

EQUIPO DE PROTECCIÓN PERSONAL

Debe utilizar equipo de protección adecuado cuando trabaje, revise o esté en la zona de funcionamiento del equipo, con el fin de protegerse contra la posibilidad de lesionarse gravemente, incluyendo lesiones oculares, la inhalación de vapores tóxicos, quemaduras o la pérdida auditiva. Este equipo incluye, pero no está limitado a:

- Gafas de protección
- Ropa de protección y un respirador, tal como recomiendan los fabricantes del fluido y del disolvente
- Guantes
- Protección auditiva

Mantenga separados los componentes A y B

AVISO
Para evitar la contaminación cruzada de las piezas húmedas del equipo, no intercambie **nunca** los componentes A y B.

Cambio de material

- Cuando cambie de material, lave el equipo varias veces para asegurarse de que esté perfectamente limpio.
- Consulte al fabricante de su material para obtener información de la compatibilidad química.
- Algunos materiales utilizan catalizadores en el lado A pero algunas aplicaciones pueden usar el catalizador en el lado B.

Identificación de los componentes

Tolvas dobles de pared montadas en el lateral del bastidor

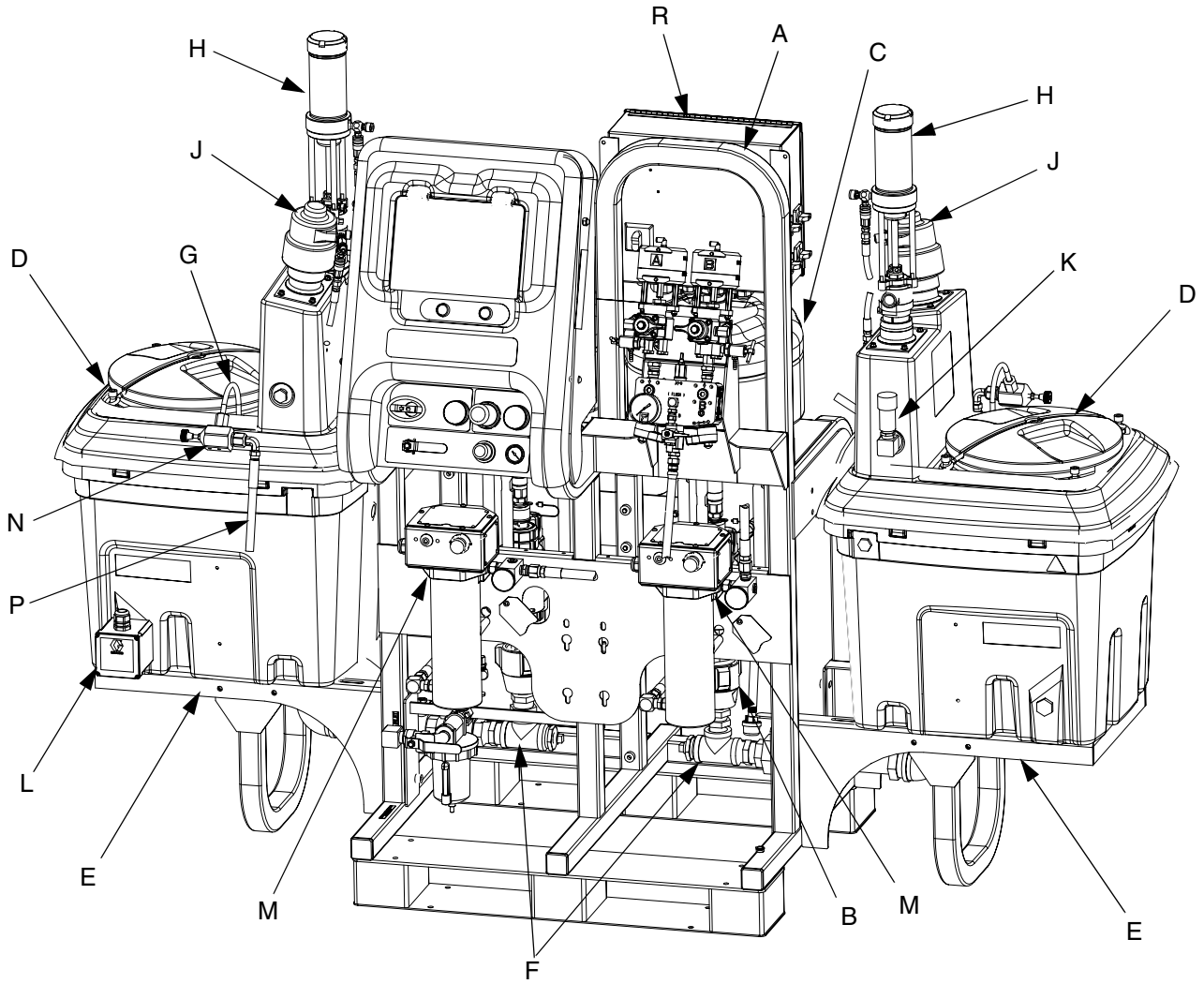

FIG. 1: Instalación típica

Clave:

A Bastidor
B Xtreme inferior (detrás del bastidor)
C Motor de aire de NXT™ (tras el bastidor)
D Doble Tolva de Pared
E Kit de Montaje de Tolva Universal
F Conjunto de entrada de fluido
G Tubo de retorno
H Bomba de alimentación
J Agitador
K Desecante
L Calentador por inmersión
M Calentador de fluido
N Válvula restrictiva (retorno de recirculación)
P Manguera de recirculación
R Caja de empalmes

Generalidades

Las tolvas dobles de pared (D) pueden montarse en la parte trasera lateral del bastidor (A) para rociar con alimentación por gravedad material hacia el Xtreme inferior (B). Las bombas de alimentación (H) y los agitadores (J) puede montarse en la parte superior de las tolvas para rociar por alimentación por compresión material directamente a la bomba.

El colador que hay dentro de la tolva (D) previene que los objetos de tamaño mayor a un cuarto de pulgada atasquen o dañen las bombas. Cuando está funcionando el rociador XM, el material de rociado sale de la tolva por el montaje de admisión de fluido o bomba de transferencia y circula por los inferiores (B), el colector de mezcla, calentadores de fluido (M) y vuelve a la tolva (D) por la manguera de recirculación (P.) Los calentadores por inmersión (L) instalados en los laterales de la tolva ayudan a mantener la temperatura del material de rociado durante la recirculación.

El calentador por inversión (L) sólo está aprobado para aplicaciones en atmósferas no explosivas.
El uso del calentador por inmersión en ubicaciones peligrosas, o en atmósferas explosivas, puede provocar una ignición o explosión.

Se podrá añadir aceite o una mezcla del 50% de agua y del 50% de etilenglicol a la cavidad exterior de la tolva para tener una temperatura controlada y ayudar a mantener la temperatura del material rociado. El fluido calentando de la zona de la funda exterior ayuda a prevenir la pérdida de calor en el material de rociado.

La mezcla de 50% de agua y de etilenglicol se calienta más rápido que el aceite hidráulico normal. Vea FIG. 2.

AVISO

Utilice la tolva o el kit de recirculación de calentamiento de manguera 256273 para calentar el fluido de la cavidad externa de la tolva o mangueras de fluidos especiales en entornos peligrosos. Consulte en el manual 313259 la instalación y piezas de reparación.

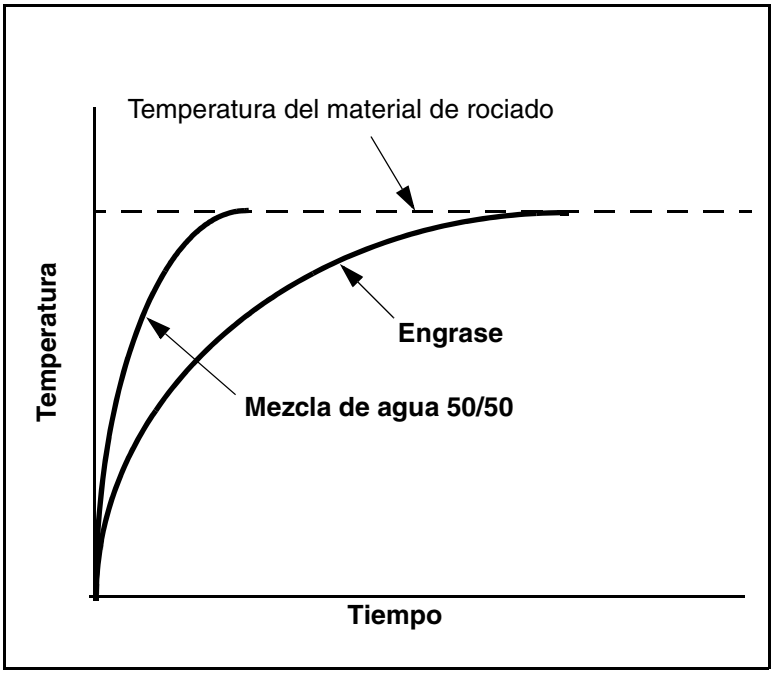

FIG. 2: Comparación de temperaturas de fluidos calentados

Instalación

El kit de montaje de tolva 256259 permite a las tolvas (D) montarse en los laterales o en la parte trasera del bastidor (A).

1. Monte las tolvas (D) en las partes laterales del bastidor (A). Vea FIG. 3.

   a. Conecte el soporte principal (101) al bastidor (A) con tornillos (107).

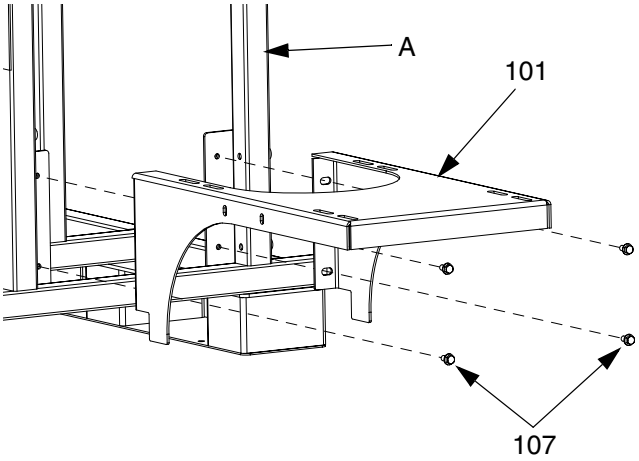

FIG. 3: Laterales del bastidor

   b. Repítase para la segunda tolva (D) en el lado opuesto del bastidor (A).

2. Monte las tolvas (D) en la parte trasera del bastidor (A). Vea FIG. 6.

NOTA: La bomba de disolvente tiene que mudarse al lateral del bastidor antes de que se puedan montar las tolvas en la parte trasera. Siga los pasos secundarios a y b para cambiar la bomba de disolvente a un lado del bastidor.

   a. Quite los cuatro tornillos (306) que sujetan en soporte de la bomba de disolvente (307) a la placa de montaje (308). Deje la bomba conectada al soporte. Retire la bomba y el soporte.

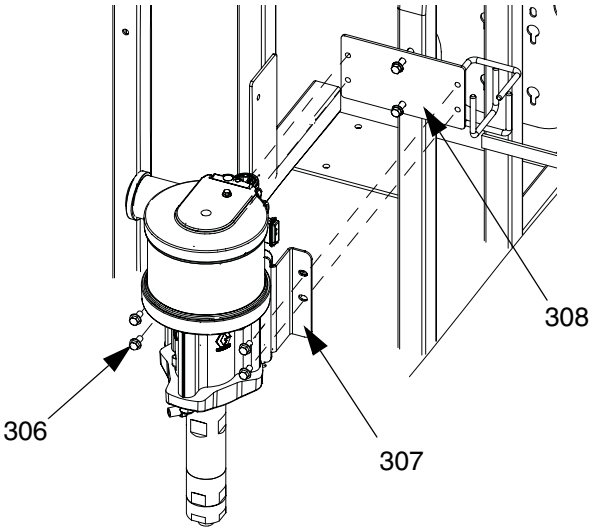

FIG. 4: Retire la bomba de disolvente

   b. Utilice cuatro tornillos (306) para conectar la bomba de disolvente y el soporte (307) al lateral del bastidor.

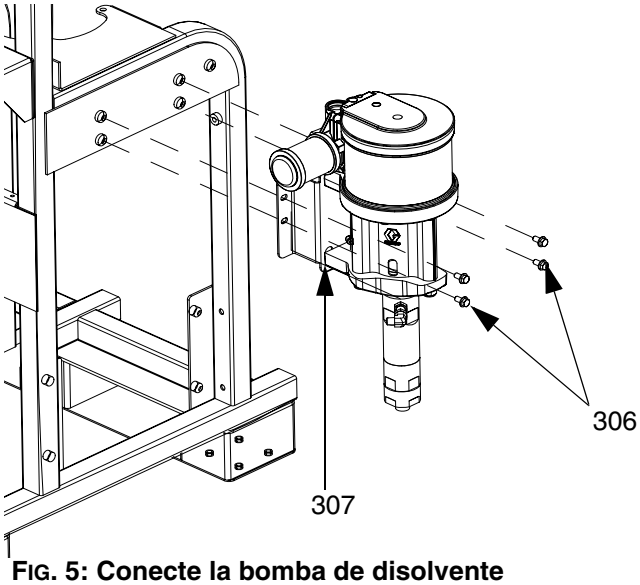

FIG. 5: Conecte la bomba de disolvente al lateral del bastidor

c. Conecte el soporte de esquina (103) al bastidor (A) con los tornillos (108) y arandelas (110).

d. Conecte el soporte de montaje inferior (104) al bastidor (A) con tornillos (108) y arandelas (110).

e. Conecte el soporte principal (101) al bastidor (A) con tornillos (107).

f. Repita los pasos b y c para la segunda tolva (D).

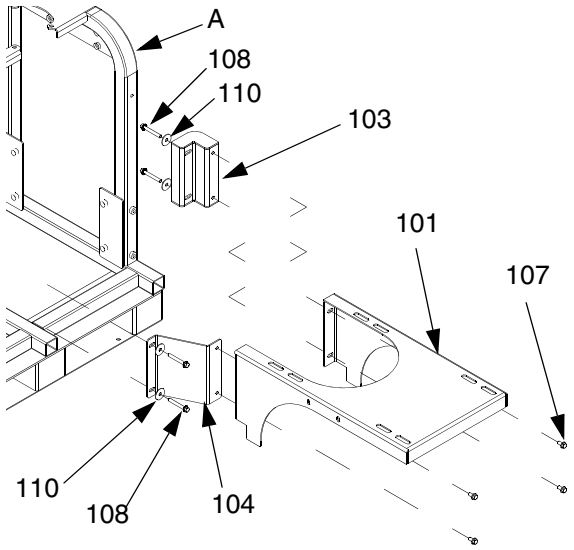

FIG. 6: Parte trasera del bastidor

3. Conecte la pieza de unión giratoria reductora (211) al montaje de escape de fluido (F) si su sistema utiliza una bomba de 50:1. Conecte la pieza de unión reductora con cojinetes (212) y pieza de conexión giratoria de codo (215) al montaje de escape de fluido (F) si su sistema utiliza una bomba de 70:1. No utilice sellador de tubos en el extremo de la pieza giratoria de las piezas de conexión giratorias.

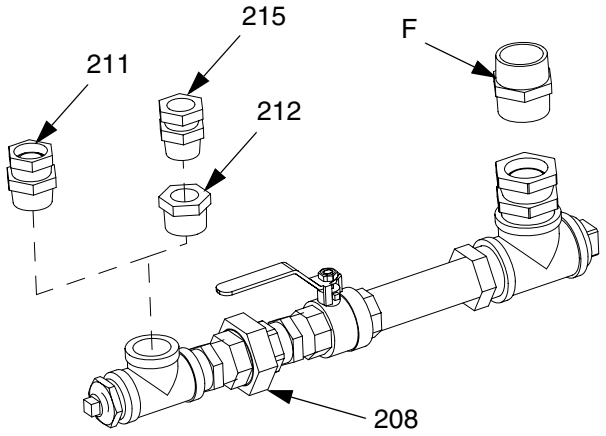

FIG. 7: Conecte el montaje de escape de fluido al inferior

4. Afloje la unión (208).

5. Conecte la pieza de conexión giratoria (211 o 215) a la válvula de pie de la bomba. Vea FIG. 2.

6. Aplique sellador de tubo a la rosca de la boquilla (201) e instálela en el fondo de la tolva (D).

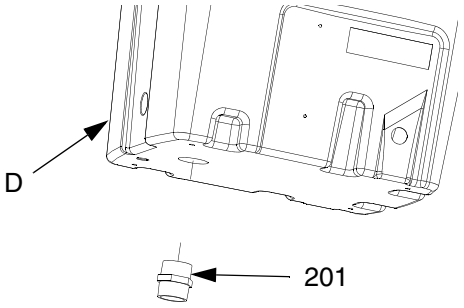

FIG. 8: Instale la boquilla

7. Alinee los agujeros de la abrazadera principal (101) y los insertos de la rosca de la tolva (D). Apriete un poco la tolva (D) a la abrazadera (101) con cuatro tornillos (107) y arandelas (110).

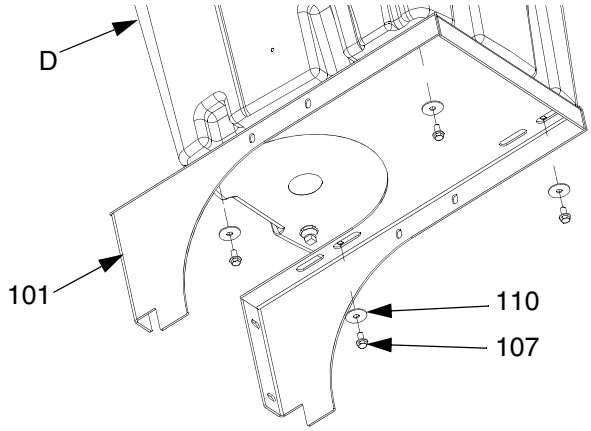

FIG. 9: Conecte la tolva a la abrazadera

8. Conecte la pieza de conexión giratoria (202) a la boquilla (201).

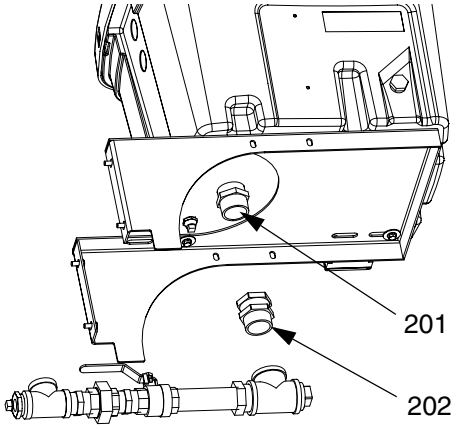

FIG. 10: Conexión del montaje de admisión de fluido a la tolva

9. Apriete la unión (208) y asegúrese de que el montaje de escape de fluido está alineado. Vea FIG. 7 en la página 10.

10. Apriete los tornillos de montaje de la tolva (107). Vea FIG. 9.

11. Instale los tornillos (107) y el soporte del fondo (109).

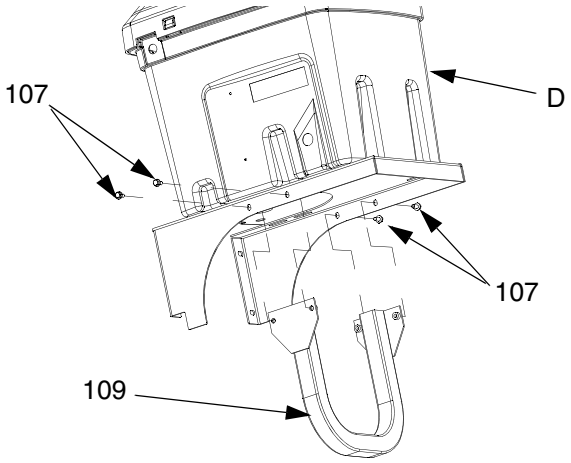

FIG. 11: Instalación del soporte del fondo

12. Repita los pasos 3-11 para la segunda tolva (D).

Accesorios opcionales

Consulte **Accesorios** en la página 28 para ver una lista de todos los accesorios que se pueden utilizar con tolvas dobles de pared.

Kit de tubo de inmersión 256257

El calentador por inversión (L) sólo está aprobado para aplicaciones en atmósferas no explosivas.
El uso del calentador por inmersión en ubicaciones peligrosas, o en atmósferas explosivas, puede provocar una ignición o explosión.

- Para entornos peligrosos, utilice el kit de circulación de calor de manguera o tolva 256273. Consulte el manual 312359.
- Asegúrese de que la cavidad exterior de la tolva está vacía antes de instalar el calentador por inmersión para prevenir que el aceite o la mezcla de agua salga de la tolva.

El tipo de calentador por inmersión 256257 sólo se puede utilizar con una mezcla de agua o aceite en la zona exterior con funda de la tolva.

1. Quite el tapón (28) del lateral de la turba (D).
2. Aplique sellador de roscas a las roscas del calentador por inmersión (L) y atornille el calentador por inmersión a la tolva (D).

AVISO

Oriente verticalmente la salida de cables. Asegúrese de que el buje (302) esté colocado en la parte superior del calentador por inmersión (L) antes de instalar la tapa (HC). No hacerlo permitirá el sobrecalentamiento y por lo tanto se disparará el interruptor de temperatura en exceso.

3. Instale el buje (302) en la parte superior de la salida de cables. Dirija el cable de alimentación (303) a través del buje (302).

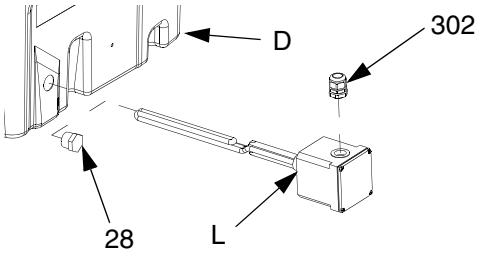

FIG. 12: Calentador por inmersión

4. Quite los tornillos (HS) y la tapa del calentador por inversión (HC).

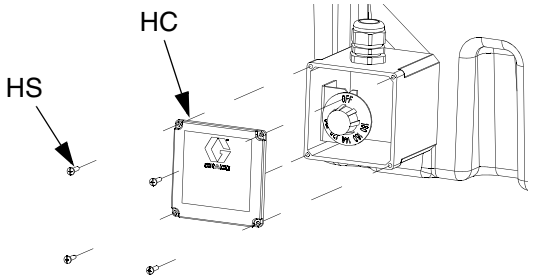

FIG. 13: Tapa del calentador por inmersión

5. Conecte los hilos blanco y negro del cable (303) a los hilos blancos que hay dentro de la caja del calentador por inmersión. Únalos con tuercas para hilo (304).
6. Conecte el hilo verde del cable (303) y el hilo verde que hay dentro de la caja del calentador por inmersión. Únalos con tuercas para hilo (304).
7. Ponga el mando del termostato (TK) a la temperatura deseada de acondicionamiento del material de rociado. Alinee la configuración de la temperatura al punto de ajuste (SP).

NOTA: Ponga el punto de ajuste (SP) es una muesca "V" de la abrazadera metálica de la parte superior del dial del termostato. 60 °C (140 °F).

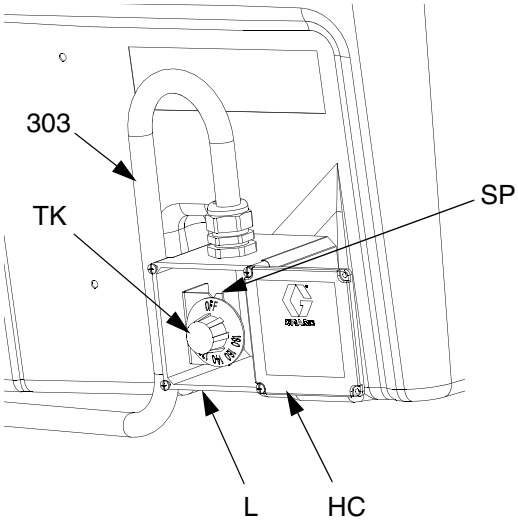

FIG. 14: Mezclador, inmersión calentador

8. Instale la tapa del calentador por inmersión (HC) con tornillos (HB). Vea FIG. 13.

9. Abra la puerta de la caja de empalmes y quite el tapón del hilo del calentador apropiado. Instale la sujeción de cable del buje (302). Pase el cable de alimentación (303) por la sujeción para cables.

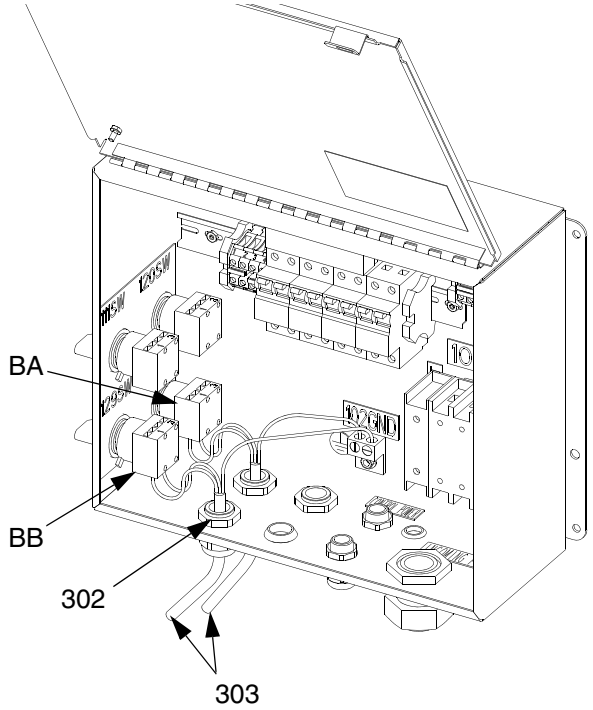

FIG. 15: Cables de alimentación del calentador por inmersión

10. Empuje hacia arriba la palanca superior del cuerpo del interruptor de alimentación (BA, BB) y tire de ella alejándola de la caja de empalmes. Instálelo empujando el cuerpo del interruptor de alimentación hacia el poste de la palanca del interruptor. Gire la palanca hacia abajo para engancharlo.

11. Aflojen las terminales 2 y 4 del interruptor de alimentación del calentador por inmersión (BA) o el interruptor de alimentación del calentador por inmersión (BB). Introduzca nuevos terminales de alimentación y apriete los salientes.

12. Conecte el cable verde a la toma 102GND de tierra.

Kit de Alimentador de la bomba y Agitador

Consulte el manual 312769 para obtener instrucciones sobre la instalación y funcionamiento.

Ajuste

1. Quite la etiqueta grande A o B de la hoja de etiquetas (24) y colóquela en la parte delantera de la tolva apropiada para ayudar a evitar rellenar con materiales equivocados y provocar contaminación cruzada.

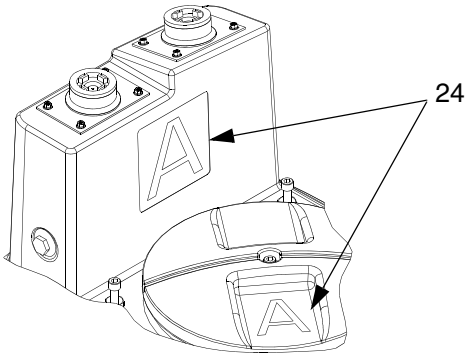

FIG. 16: Coloque la etiqueta

2. Quite la etiqueta pequeña A o B de la hoja de etiquetas (24) y colóquela en la tapa.

Conexión del tubo de retorno y la manguera de recirculación

1. Instale el tubo del retorno (G) en el puerto de la parte superior de la tolva (D).

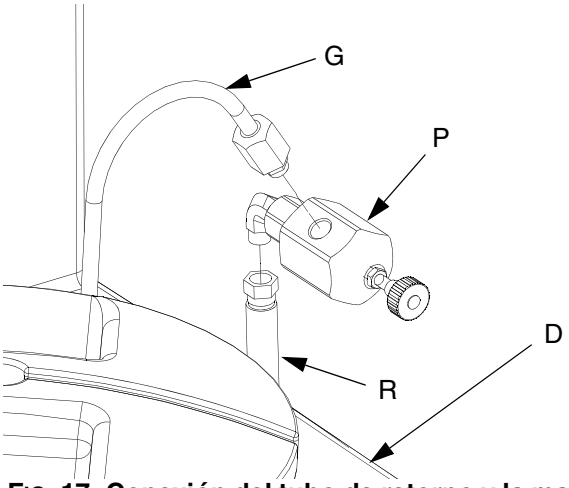

FIG. 17: Conexión del tubo de retorno y la manguera de recirculación

2. Conecte la manguera de recirculación (R) y la válvula reductora de recirculación (P) al tubo de retorno (G).

3. Conecte el otro extremo de la manguera de recirculación a la válvula de recirculación (V) del rociador XM.

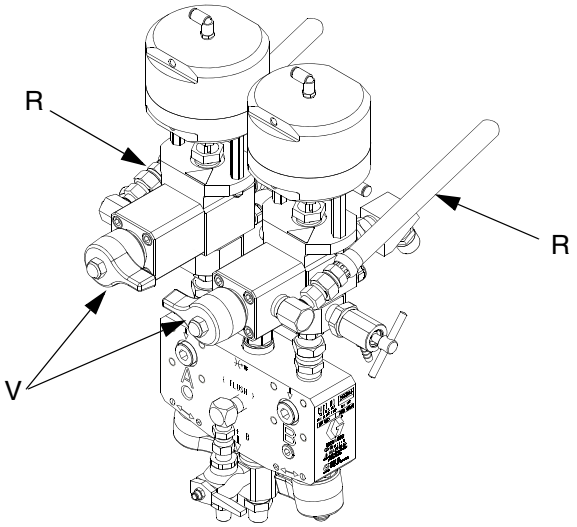

FIG. 18: Manguera de recirculación y válvula de recirculación

4. Repítase para la segunda tolva.

Relleno de fluido de calentamiento

Rellene la zona exterior con funda de la tolva con aceite o con una mezcla de 50% agua y 50% de etilenglicol para calentar su material de rociado. El diseño de doble tolva de pared previene que el material de rociado pierda calor durante el tiempo de reposo y por la noche.

AVISO

Se pueden formar algas dentro de la zona con funda exterior si solamente utiliza agua para calentar su material de rociado. Añada siempre etilenglicol al agua para prevenir la formación de algas.

Sustituya el fluido de calentamiento dentro de la tolva una vez al año para mejorar la eficiencia de calefacción. Consulte **Comprobación del nivel de fluido de calefacción** en la página18.

Tabla 1: Capacidades de fluido de la tolva de 75 l

Litros (galones) de fluido de calentamiento	Litros (galones) de material de rociado
12 (45)	20 (76)

1. Quite el tapón (6) del extremo opuesto del puerto de relleno de 3/4 npt.

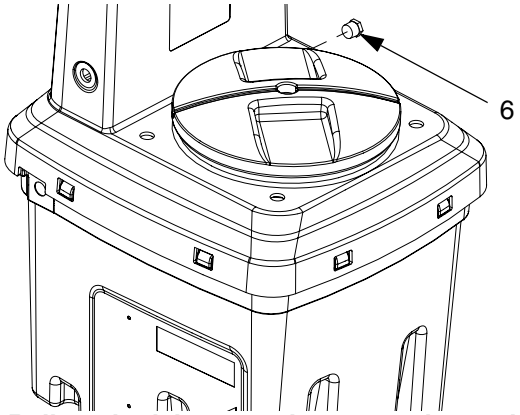

FIG. 19: Rellenado del puerto de exceso de caudal

2. Introduzca la manguera de fluido en un puerto de relleno y ponga un cubo de 19 litros debajo del extremo opuesto del puerto de relleno para recoger el fluido excesivo del puerto de relleno.

3. Rellene la zona exterior con funda de la tolva por el puerto de relleno hasta que el fluido alcance el puerto de relleno contrario cuando utilice el **Kit de tubo de inmersión 256257**, de la página 12.

AVISO

No rellene la zona exterior con funda por completo si utiliza la tolva o el kit de circulación de manguera. Consulte las instrucciones de relleno del manual de la tolva o del kit de circulación de manguera El relleno en exceso puede provocar que el fluido de calentamiento fluya por las piezas de unión de ventilación FIG. 21 durante el arranque.

AVISO

No tape los puertos superiores. Haga siempre que le instalen piezas de conexión de ventilación (36,39) para prevenir la presurización de la cavidad exterior. Si no lo hace puede provocar fugas hacia el material de rociado.

4. Instale piezas de conexión de ventilación (36,39) en uno de los puertos de rellenado. Los accesorios de conexión de ventilación se envían sueltos. Consulte FIG. 21 para ver la orientación correcta de las piezas de conexión de ventilación.

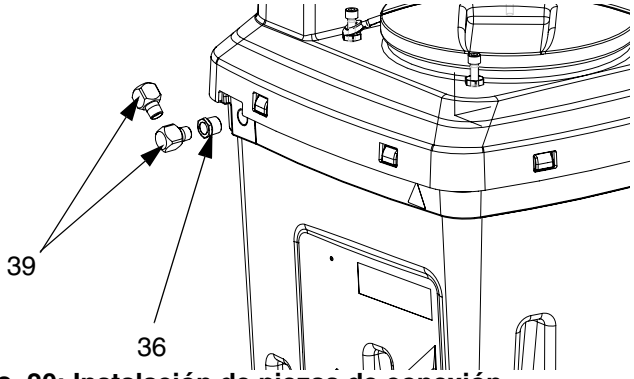

FIG. 20: Instalación de piezas de conexión de ventilación

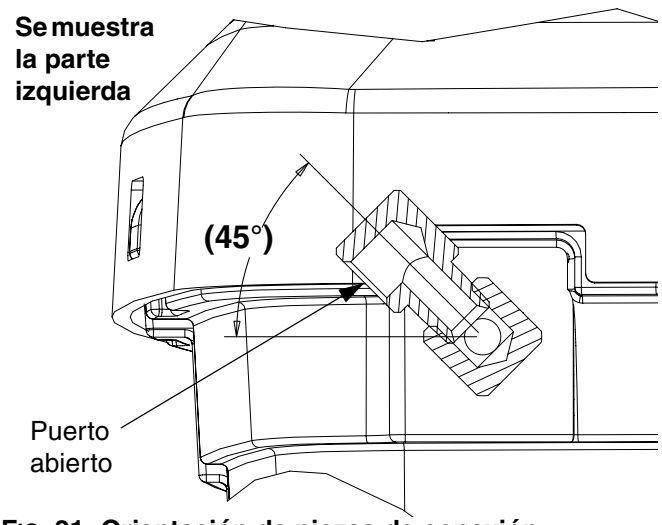

FIG. 21: Orientación de piezas de conexión de ventilación

5. Instale el tapón (6) en el puerto opuesto y apriételo hasta 20-30 libras pie (27-41 N•m).

NOTA: Inspeccione ocasionalmente la parte interior de la tolva para ver si hay fugas del fluido de calefacción de la cavidad exterior.

Relleno de material de rociado

Acondicione los materiales antes de añadirlos a la tolva. Asegúrese que los materiales resinosos están bien agitados, homogéneos y líquidos antes de añadirlos a la tolva. Ponga los endurecedores en suspensión antes de añadir material a la tolva.

1. Desconecte la correa del resorte (7) del poste delantero y quite la tapa (1c). Manténgala conectada al cordón.

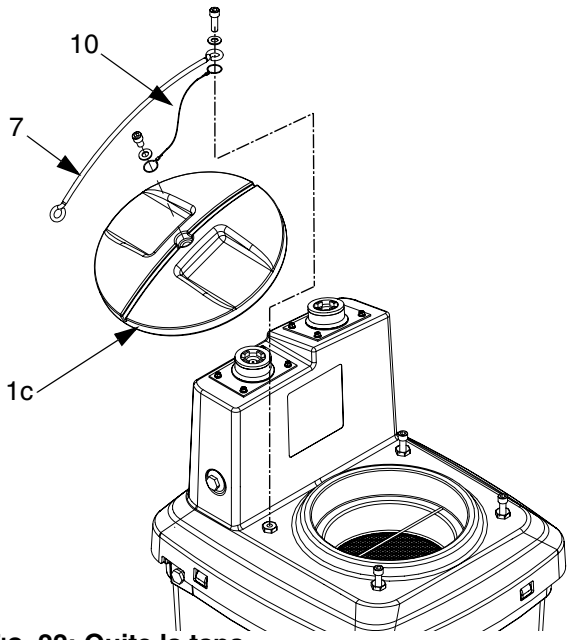

FIG. 22: Quite la tapa

2. Vierta la cantidad deseada de material de rociado por el colador dentro de la tolva (D). Consulte la Tabla 1: **Capacidades de fluido de la tolva de 75 l**.

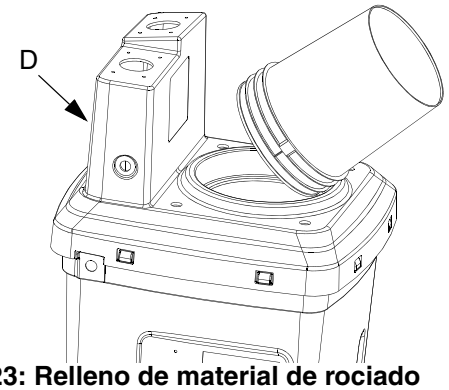

FIG. 23: Relleno de material de rociado

3. Ponga la tapa con seguridad (1c) en la tolva (D) y vuelva a conectar la correa del resorte (7).

Funcionamiento

Puesta en marcha

1. Asegúrese de que el área exterior con funda se rellena con una mezcla de agua o aceite y de que los accesorios están instalados correctamente.
2. Siga el procedimiento de **Configuración** del manual 312359.
3. Consulte el manual 312359 para probar el material y las instrucciones de funcionamiento antes de rociar el material.

Aclare la tolva

1. **Drene el material de rociado**. Vea la página 19.
2. Una de las tolvas y los montajes de admisión de fluido (F) con un disolvente compatible antes de intercambiar los materiales o limpiar la tolva (D). Consulte la sección **Lavado** del manual 312359.
3. Inspeccione visualmente la parte interior de la tolva vacía para ver si hay alguna fuga del fluido de calentamiento de la cavidad externa.

Apagado

1. Consulte los procedimientos de **Apagado** y **Alivio de presión** en el manual 312359.

Mantenimiento

Comprobación del nivel de fluido de calefacción

Puede ocurrir una evaporación gradual del fluido y por lo tanto, compruebe el nivel de fluido de calefacción mensualmente.

1. Retire el tapón (6).
2. Coloque un objeto flexible en el puerto para que sobresalga hacia abajo. Sáquelo para observar el nivel.
3. Rellene el fluido de calefacción según sea necesario. Vea las **Relleno de fluido de calentamiento** instrucciones en la página 15.

Comprobación de pérdidas del fluido de calefacción

Cuando se drena el material de rociado y el fluido de calefacción está lleno, inspeccione el interior de la tolva para ver si hay algún signo de fuga de fluido de calefacción.

Drenaje del fluido de calefacción

1. Apague todos los calentadores y deje que el fluido de calefacción se enfríe durante un mínimo de 8 horas.
2. Coloque un cubo de 4 l (un galón) o de 7 l (tres galones) directamente debajo del tapón del drenaje (37).

NOTA: Solamente cabe un cubo de 4 l (un galón) debajo del tapón de drenaje si las tolvas están montadas en la parte trasera del bastidor.

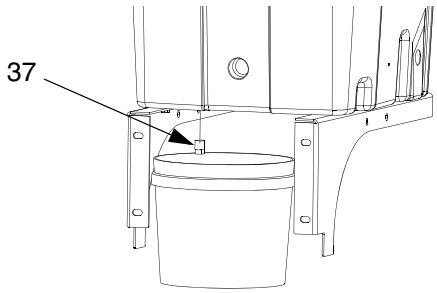

FIG. 24: Coloque el cubo debajo del tapón de drenaje

3. Utilice una llave para sujetar la pieza de conexión del reductor (36) de manera segura mientras que utiliza otra llave para quitar el tapón de drenaje (37) y recoger el fluido de calefacción en el cubo.
4. Utilice cubos adicionales según sea necesario hasta que se haya drenado todo el fluido.
5. Instale el tapón (37) en la pieza de conexión de reducción (36) una vez que se haya drenado por completo el fluido de la zona exterior con funda de la tolva (10).

Drene el material de rociado

1. **Lavado** y **Apagado** del rociador XM. Consulte el manual de funcionamiento del XM.
2. Apague todos los calentadores de fluido (S) y deje que el fluido de calefacción se enfríe durante un mínimo de 8 horas.
3. Coloque un cubo limpio de 4 l (un galón) directamente debajo de la unión (208) y de la válvula de bola (206).
4. Cierre la válvula de bola (206) y abra la unión (208) con una llave.

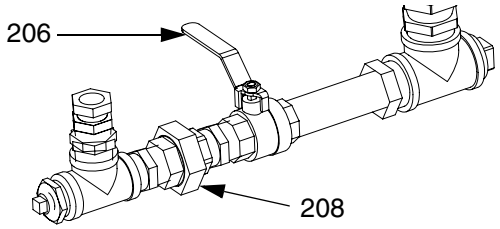

FIG. 25: Válvula de bola cerrada

5. Drene el material rociado de la bomba hacia el cubo. Si es necesario, quite las piezas de unión del extremo opuesto y después utilice un cepillo y un disolvente compatible para limpiar las piezas de conexión.

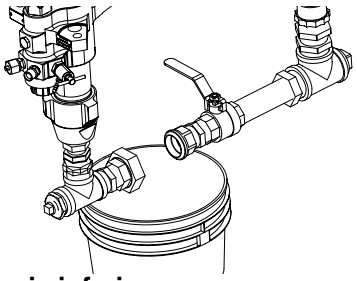

FIG. 26: Drenaje inferior

6. Utilice cubos adicionales según sea necesario hasta que se haya drenado el material.
7. Abra la válvula de bola (206) y drene el material de rociado de la tolva. Si es necesario, quite el tapón del extremo opuesto y después utilice un cepillo y un disolvente compatible para limpiar el tapón y las piezas de conexión.

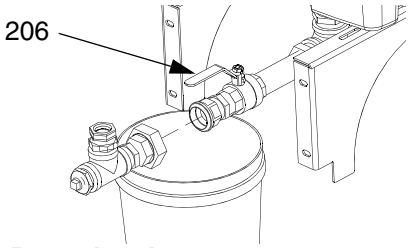

FIG. 27: Drene la tolva

8. Utilice cubos adicionales según sea necesario hasta que se haya drenado todo el material.
9. Cierre la válvula de bola (206) y utilice dos llaves para volver a apretar la unión (208).

Reparación

Retire el calentador por inmersión

1. Apague el suministro de energía al sistema. Véase el manual de funcionamiento del XM.
2. **Drene el material de rociado**. Vea la página 19.
3. Quite los tornillos (HS) y la tapa del calentador por inversión (HC).

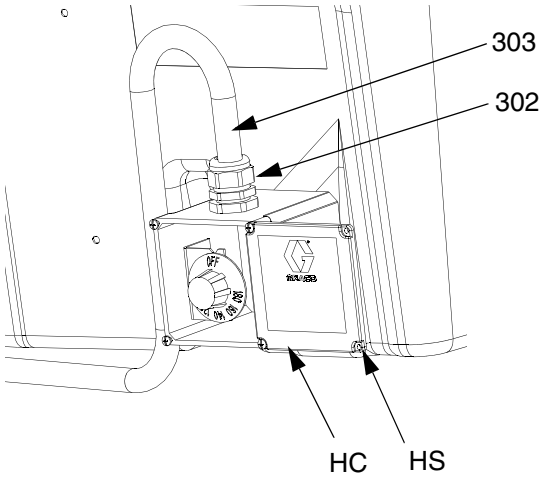

FIG. 28: Mezclador, inmersión calentador

4. Desconecte los hilos blanco, negro y verde del cable de alimentación (303).
5. Afloje el buje (302) y tire del cable de alimentación (303) hacia fuera del buje.
6. Saque lentamente el calentador por inmersión (L) de la tolva (D).

AVISO
Para prevenir daños a las bobinas del elemento del calentador, asegúrese de que el extremo doblado del la bobina del calentador puede pasar de nuevo por la apertura con rosca de la tolva (D).

7. Inspeccione las bobinas del elemento de calentador para ver si tienen corrosión excesiva. Si es necesario, sustituya el calentador por inmersión completo.
8. Para instalar un calentador por inmersión (L) consulte **Kit de tubo de inmersión 256257** en la página 12.

Retirar el equipo de montaje de escape de fluido

1. **Drene el material de rociado**. Vea la página 19.
2. Afloje el accesorio de conexión (212) o (211).
3. Racores flojos (202).
4. Consulte **Instalación** en la página 9 para ver las instrucciones de montaje.

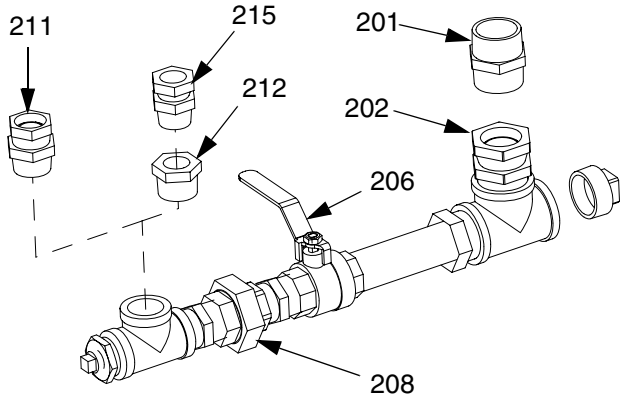

FIG. 29: Montaje de escape de fluido

Retirar la tolva

1. **Drene el material de rociado**. Vea la página 19.
2. **Drene el material de rociado**. Vea la página 19.
3. Desconecte el accesorio de conexión giratorio (202). Vea FIG. 29.
4. Si hay una bomba de transferencia (H) o un agitador (J) montado en la tolva:
   a. **Libere la presión.** Vea el manual 312769.
   b. Desconecte las mangueras de aire del agitador y de la bomba de suministro. Desconecte la manguera de fluido de la bomba de suministro.
5. Quite los pernos (107) y arandelas (110) de debajo de la abrazadera de montaje (101).

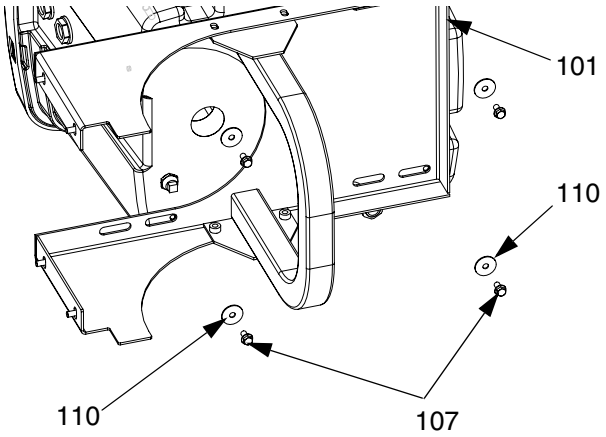

FIG. 30: Retirar la tolva

6. Levante la tolva (D) y póngala con cuidado sobre una superficie plana. Tenga cuidado para evitar dañar al componente de conexión (201).

Cambiar las juntas

El siguiente procedimiento se aplica tanto a las juntas de las tolvas (13) como a la junta de la tapa de la tolva (12).

1. Retire la tolva antigua y el adhesivo residual utilizando disolvente MEK.
2. Limpie la ranura de la tolva utilizando alcohol isopropil. Deje que se seque el aire.
3. Quite la cinta del adhesivo de la nueva junta. Presiones la junta con firmeza contra la ranura. Tenga cuidado para no arañar el material de la junta.
4. Recorte el exceso de longitud, si es necesario.
5. Vuelva a montar el resto de la tolva para mantener la presión en la junta.
6. Deje pasar 24 horas hasta que se pegue por completo.

Detección de problemas

Problema	Causa	Solución
La tapa no sella correctamente la tolva.	Acumulación de material.	Elimine el material acumulado de la junta. Reemplace en caso de ser necesario.
	Junta dañada.	
Pérdida de material entre el cobre y la tolva.	La junta no está sellada correctamente.	Comprobar si hay acumulación de material en la junta. Reemplace en caso de ser necesario.
Algas en el agua.	No se añadió etilglicol al agua.	Drene el fluido. Añada mezcla de agua y glicoletileno al 50/50 en la cavidad exterior
El calentador por inmersión ya no calienta.	El interruptor de temperatura excesiva se ha disparado en el calentador por inmersión.	Asegúrese de que está montado correctamente. Vea **Kit de tubo de inmersión 256257** en la página 12.
		Rellene el nivel de fluido de calefacción.
		Localice la fuga de fluido de calefacción y corríjala.
		Si el nivel de fluido de calefacción y el calentador por inmersión están montados correctamente, retire la tapa del calentador y pulse el botón de restablecimiento. Vuelva a colocar la tapa.
Pérdida de fluido de calefacción hacia el material de rociado dentro de la tolva.	La pared interna de la tolva está dañada.	Vuelva a colocar la tolva.
La tolva no calienta arriba del todo.	El nivel del fluido de calefacción está bajo.	Rellenado de fluido de calefacción.

Piezas

255963, Kit de Tolva doble de Pared

1 Móntela con labios hacia abajo.

2 Apriete a 20-30 lbs·pie.

3 Limpie la ranura con alcohol isopropil antes de aplicar adhesivo de junta al plástico. Corte según la longitud.

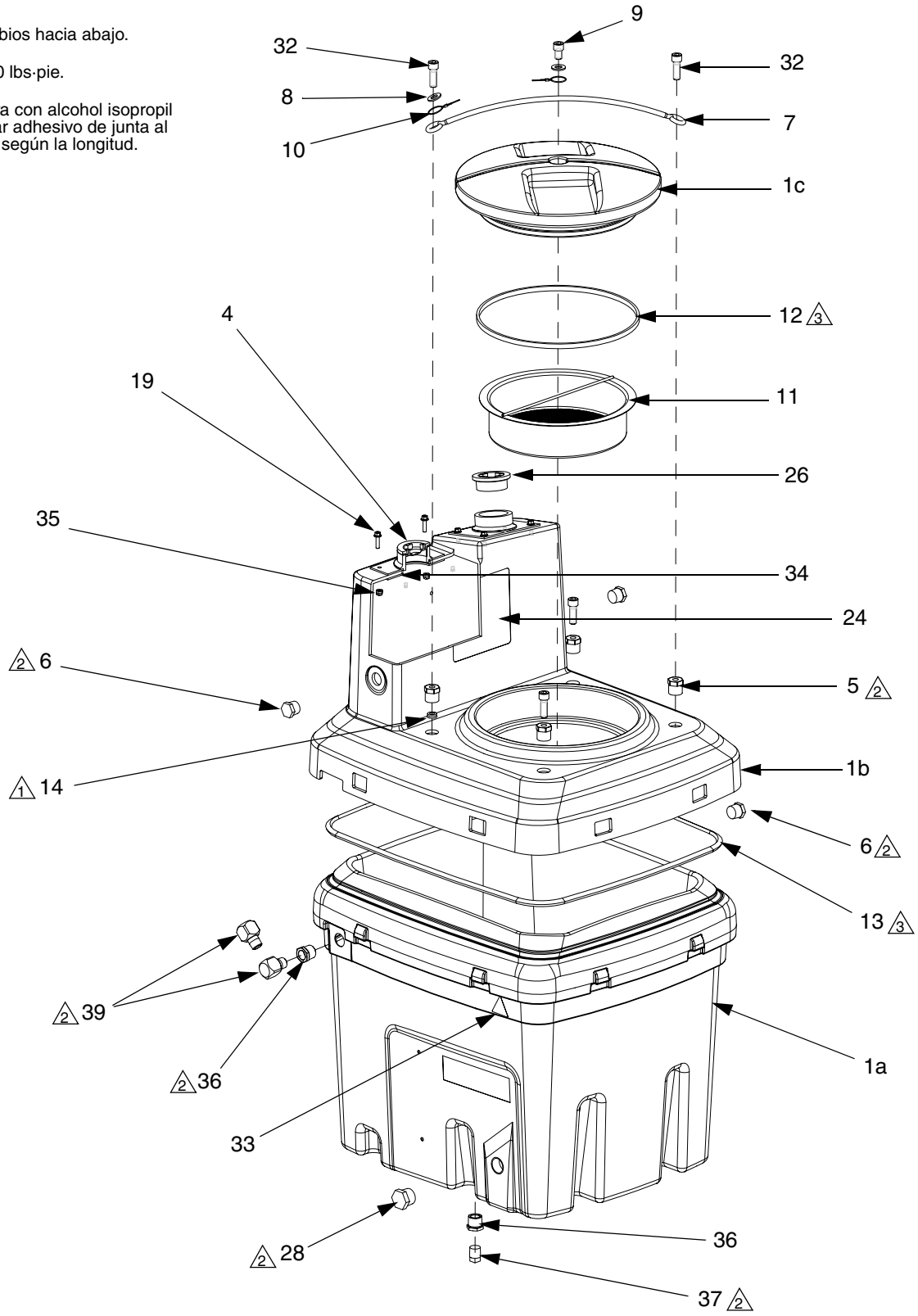

255963, Kit de Tolva doble de Pared

Ref.	Pieza	Descripción	Cant
1		Tolva, doble pared, 75 litros, incluye 1-1b	1
1a		Tolva	1
1b		TAPA	1
1c		Tapa	1
4	255965	Placa, soldadura	2
5	15T007	ADAPTADOR, tubo de retorno	4
6	121621	TAPÓN, 3/4 pulg. npt	3
7	255966	CORREA, resorte, tapa de tolva	1
8	109570	ARANDELA, lisa, 1/2 pulg.	2
9	513764	TORNILLO, cabeza, cabeza hueca; M4x12 1/2-13 x 0,75	1
10	122097	CABLE, cordón SST, 30 cm	1
11	256008	Filtro de malla	1
12	15T010	JUNTA, tapa, tolva	1
13	15T011	JUNTA, tolva	2
14	15R403	SELLO, tubo de retorno	2
19	112547	TORNILLO, brida; cab. hex.; 1/4-20 x 1	8
24▲	15R424	ETIQUETA, identificación (no representada)	1
26	121378	TAPÓN, 5 cm npt, poli, con junta	2
28	121485	TAPÓN, 1 pulg. npt	2
32	121797	TORNILLO, cabeza, cabeza hueca; M4x12 1/2-13 x 1,5	2
33▲	189285	Etiqueta de precaución	2
34	15R331	PLACA, accesorio, tolva	2
35	104105	TUERCA, bloqueo, hex; 1/4-20	8
36	117326	PIEZA CONEX, casquillo; 3/4 npt(m) x 1/2 npt(f)	2
37	100737	ENCHUFE, tubo; 1/2 npt	1
39	158683	PIEZA DE CONEXIÓN, codo, 90º; 1/2 npt (m-f)	2

▲ *Las etiquetas, identificadores y tarjetas de peligro y advertencia de repuesto están disponibles gratuitamente.*

256259, Kit de montaje de Tolva doble en pared

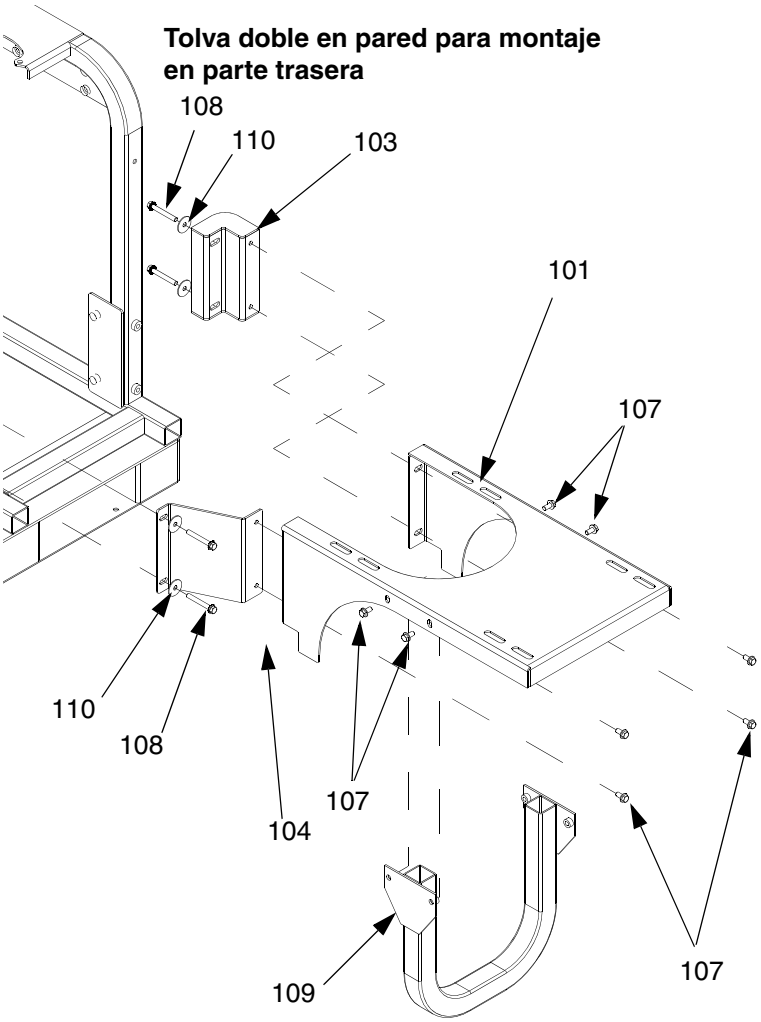

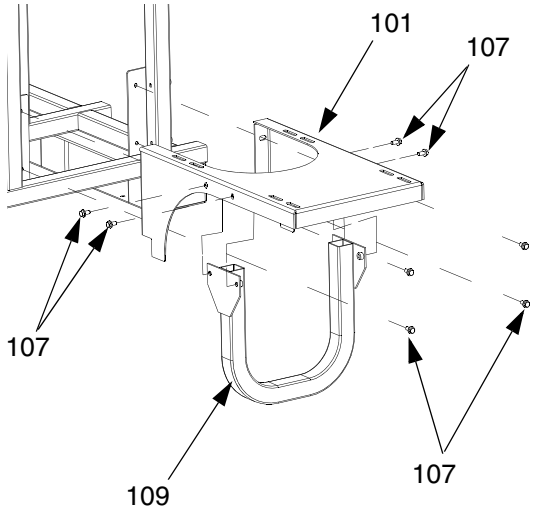

Ref.	Ref. pieza.	Descripción	Cant.
101	256224	SOPORTE, tolva, 20 galones	1
103	256254	SOPORTE, tolva, sold, montaje en fondo	1
104	256256	SOPORTE, tolva, montaje en fondo, inferior	1
107	112395	TORNILLO, tapa, cab. Embridada;3/8-16 x 0,75	14
108	121488	TORNILLO, cabeza hex., embridado; 3/8-16 x 2,75	4
109	256928	SOPORTE, abrazadera de tolva, trasero	1
110	115625	ARANDELA, defensa, 3/8	8

256170, Kit de Tolva Universal de salida de fluido

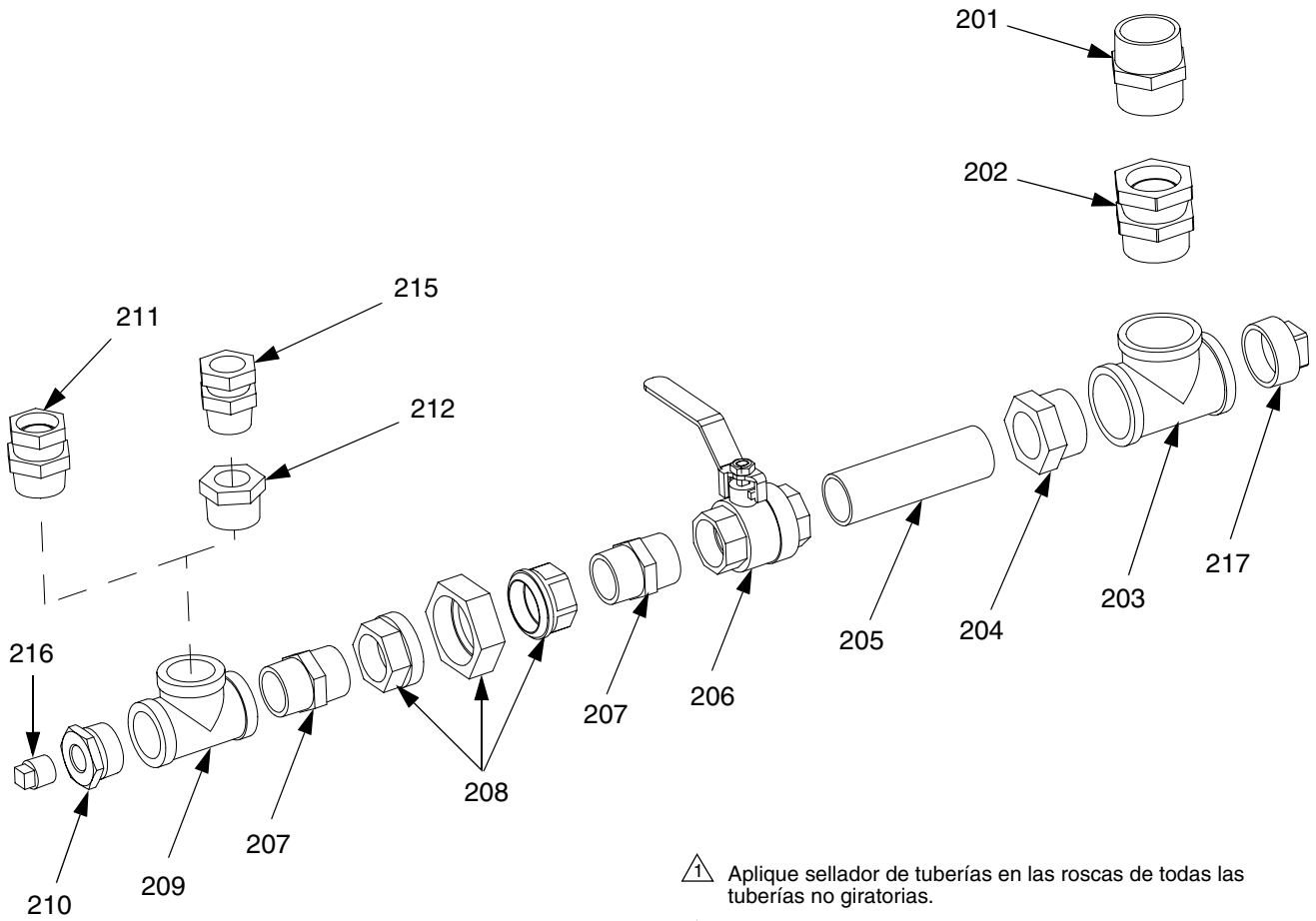

⚠1 Aplique sellador de tuberías en las roscas de todas las tuberías no giratorias.

⚠2 No utilice sellador de canal.

Ref.	Ref. pieza.	Descripción	Cant.
201	121435	BOQUILLA, hex; 2 pulg.	1
202	121436	PIEZA DE CONEXIÓN, codo, macho, 5 cm	1
203	121437	PIEZA DE CONEXIÓN, en T, hembra, 5 cm	1
204	121438	CASQUILLO, reductor, 2 x 1,5 pulg.	1
205	121439	BOQUILLA, tubería; 1,5 npt x 6	1
206	121440	VÁLVULA, bola; 1,5 npt	1
207	121441	BOQUILLA, hex; 1,5 npt	2
208	121442	RACOR, unión, tubería; 1,5 npt	1
209	121443	RACOR, en Te, 1,5 npt	1
210	101496	CASQUILLO, tubería; 1,5 x 3/4 npt	1
211*	121445	CODO, reductor, 1,5 x 1,25	1
212†	121446	CASQUILLO , reductor, 1,5 x 1,25	1
215†	121447	ACOPLAMIENTO, giratoria; 1,25	1
216	104663	TAPÓN, tubo; 3/4 npt	1
217	123807	TAPÓN, tubería; 2 pulg.	1

* *Piezas que se utilizan sólo para bombas 50:1.*

† *Piezas que se utilizan sólo para bombas 70:1.*

Accesorios

256257, Kit de calentador por inmersión 240 V 1 F

Sólo para atmósferas no explosivas Incluye el módulo interruptor de temperatura reconfigurable.

1500 vatios; temperatura máxima de 140 °F (60 °C).

Ref.	Ref. pieza.	Descripción	Cant.
301	121376	CALENTADOR, tolva, 1 pulg npt, 240 V	1
302	116171	CASQUILLO, filtro	2
303	15T968	Cable, calentador, 3 cond, calibre 14	1
304	122032	TUERCA, cable	3

256512, Kit de desecante

Para eliminar la humedad del aire de sustitución de los materiales de rociado sensibles a la humedad.

Vea la lista de piezas en el manual 406739.

Kit de Alimentador de la bomba y Agitador

Pieza	Descripción
256274	Kit de agitador
256275	T2 Kit de bomba de transferencia con relación 2:1
256276	Kit de bomba Monark® con tasa de transferencia 5:1
239326	Kit de bomba President® con tasa de transferencia 10:1

Consulte en el manual 312769 la instalación y las piezas de reparación.

256260, Kit de Tolva de 27,5 litros

Para montar una tolva de 27,5 litros en bastidor de dosificador XM. Incluye tolva, abrazaderas, fijadores y piezas de unión de fluido.

Vea la lista de piezas en el manual 406699.

Características técnicas

Tolva compatible calentada de 75 litros 256233

Tasa máxima (continua) de temperatura	140 °F (60 °C)
Tasa máxima de presión (cavidad exterior)	0 psi (0 MPa, 0 bar)
Capacidad del tanque interno (material de rociado)	83,3 litros (22 galones)
Capacidad del área exterior con funda (fluido de calefacción)	45,4 litros (12 galones)
Puerto de salida	Aluminio anodizado de 2 npt
Material de tolva	Polietileno conductor
Peso (seco)	34,2 kg (75,5 lbs)

Garantía estándar de Graco

Graco garantiza que todos los equipos referenciados en este documento que han sido manufacturados por Graco y que portan su nombre están libres de cualquier defecto en sus materiales y mano de obra en la fecha al comprador original para su uso. Por un período de doce meses desde la fecha de venta, Graco reparará o reemplazará cualquier pieza o equipo que Graco determine que está defectuoso. Esta garantía es válida solamente cuando el equipo ha sido instalado, operado y mantenido de acuerdo con las recomendaciones escritas de Graco.

Esta garantía no cubre, y Graco no será responsable del desgaste o rotura general, o cualquier fallo de funcionamiento, daño o desgaste causado por una instalación defectuosa, una aplicación incorrecta, abrasión, corrosión, mantenimiento incorrecto o inadecuado, negligencia, accidente, manipulación o sustitución con piezas que no sean de Graco. Graco tampoco asumirá responsabilidad alguna por las averías, daños o desgastes causados por la incompatibilidad del equipo Graco con los montajes, accesorios, equipo o materiales que no hayan sido suministrados por Graco, o el diseño, fabricación, instalación, funcionamiento o mantenimiento incorrecto de los montajes, accesorios, equipo o materiales que no hayan sido suministrados por Graco.

Esta garantía está condicionada a la devolución ante prepago del equipo supuestamente defectuoso en un distribuidor Graco para la verificación del defecto. Si el defecto se verifica, Graco reparará o reemplazara gratuitamente cualquier parte defectuosa. El equipo se devolverá al comprador original previo pago del transporte. Si la inspección del equipo no revela ningún defecto en el material o en la mano de obra, las reparaciones se harán a un precio razonable, cuyos cargos puedes incluir el coste de las partes, mano de obra y transporte.

ESTA GARANTÍA ES EXCLUSIVA, Y SUSTITUIRÁ A CUALQUIER OTRA, EXPRESA O IMPLÍCITA, INCLUYENDO, PERO SIN LIMITARSE A ELLO, LA GARANTÍA DE COMERCIALIZACIÓN O LA GARANTÍA DE APTITUD PARA UN FIN DETERMINADO.

La única obligación de Graco y el único recurso del comprador para el incumplimiento de la garantía será según los términos mencionados anteriormente. El comprado acuerda que ningún otro remedio (incluyendo pero no limitado a daños incidentales o consecuentes por pérdida de beneficios, pérdida de ventas, daños a las personas o propiedades, o cualquier otra pérdida incidental o consecuente) estará disponible. Cualquier acción de incumplimiento de la garantía de Graco debe llevarse a cabo en los dos (2) años posteriores a la fecha de venta.

GRACO NO GARANTIZA Y RECHAZA TODA SUPUESTA GARANTÍA DE COMERCIALIZACIÓN Y APTITUD PARA UN PROPÓSITO EN PARTICULAR, EN LO QUE REFIERE A ACCESORIOS, EQUIPO, MATERIALES O COMPONENTES VENDIDOS, PERO NO FABRICADOS, POR GRACO. Estos artículos vendidos pero no manufacturados por Graco (somos los motores eléctricos, interruptores, mangueras, etc) están sujetos a la garantía en todo caso de su fabricante. Graco ofrecerá al cliente la asistencia razonable para realizar reclamaciones derivadas del incumplimiento de dichas garantías.

Bajo ninguna circunstancia, Graco será responsable de los daños indirectos, fortuitos, especiales o indirectos resultantes del suministro por parte de Graco del equipo mencionado más adelante, o del equipamiento, rendimiento o uso de ningún producto u otros bienes vendidos al mismo tiempo, tanto en lo que se refiere a un incumplimiento de contrato como a un incumplimiento de garantía, negligencia de Graco o de cualquier otra forma.

FOR GRACO CANADA CUSTOMERS
The Parties acknowledge that they have required that the present document, as well as all documents, notices and legal proceedings entered into, given or instituted pursuant hereto or relating directly or indirectly hereto, be drawn up in English. Les parties reconnaissent avoir convenu que la rédaction du présente document sera en Anglais, ainsi que tous documents, avis et procédures judiciaires exécutés, donnés ou intentés, à la suite de ou en rapport, directement ou indirectement, avec les procédures concernées.

Información sobre Graco

Para consultar lo último en productos Graco, visite www.graco.com.

PARA HACER UN PEDIDO, póngase en contacto con su distribuidor Graco o llame para identificar su distribuidor más cercano.
Teléfono: 612-623-6921 **o el número gratuito:** 1-800-328-0211 **Fax:** 612-378-3505

Todos los datos visuales y escritos contenidos en este documento son referentes a la última información disponible, a la hora de la publicación. Graco se reserva el derecho de hacer cambios en cualquier momento sin aviso previo.

This manual contains Spanish. MM 312747

Oficinas centrales de Graco: Minneapolis
Oficinas internacionales: Belgium, China, Japan, Korea

GRACO INC. P.O. BOX 1441 MINNEAPOLIS, MN 55440-1441
Copyright 2008, Graco Inc. está registrada en ISO 9001
www.graco.com
Revisado en 01/2010