Funcionamiento, piezas

Pulverizadores de texturas RTX5000, RTX5500

3A3267D

ES

Solo para materiales a base de agua.

Modelos: RTX5000PI, RTX5000PX, RTX5500PI y RTX5500PX
Presión máxima de trabajo 100 psi (6,9 bar, 0,69 MPa)

Instrucciones importantes de seguridad

Lea todas las advertencias e instrucciones de este manual y de los manuales relacionados. Debe estar familiarizado con los controles y el uso adecuado del equipo. Guarde estas instrucciones.

Manuales relacionados
Pistola - 3A3373

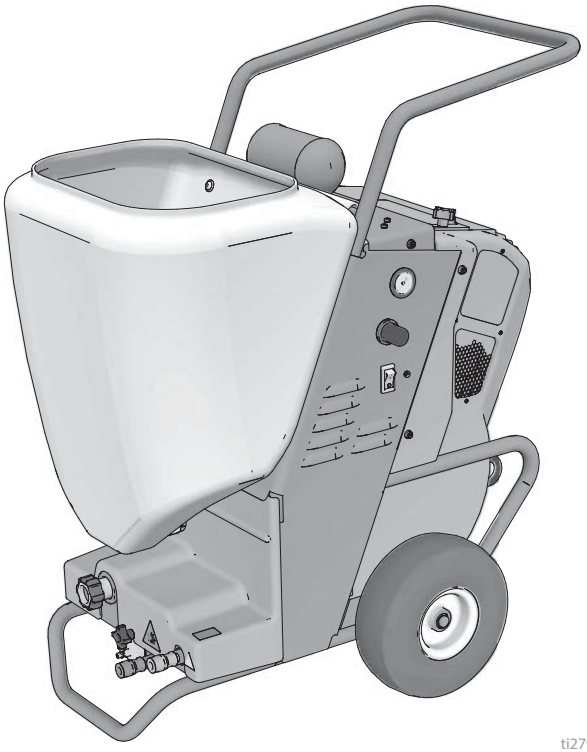

ti27921a

Use solo piezas de repuesto Graco auténticas.
El uso de piezas de repuesto no pertenecientes a Graco puede anular la garantía.

Contenido

Modelos 3
Advertencias 4
Identificación de los componentes 7
Preparación 8
Procedimiento de alivio de presión 8
Conexión a tierra 8
Interruptor de alimentación 8
Cables de extensión 8
Requisitos del generador 8
Sistema SoftStart/Smart Start™ 9
Ajuste 10
Tolva de material 11
Mezclado del material 11
Funcionamiento 13
Mojado de la manguera 13
Cebado del sistema 13
Pulverización de texturas 14
Cuadros de selección de boquillas y discos recomendados 15
Ajuste del sistema 16
Parada y limpieza 18
Pistola 19
Limpie la tolva de material 19
Mantenimiento 20
Mangueras para texturas 20
Boquillas 20
Resolución de problemas 21
Piezas de los pulverizadores RTX5000, RTX5500 24
Pulverizadores RTX5000, RTX5500 (continuación) 25
Pulverizadores RTX5000, RTX5500 (continuación) 26
Lista de piezas de los pulverizadores RTX5000, RTX5500 27
Asamblea del interruptor de flujo 29
Piezas de montaje del compresor 30
Diagramas de cableado 31
120 V 31
230 V 32
Especificaciones técnicas 33
Garantía estándar de Graco 35
Información sobre Graco 36

Modelos

	VCA	Modelo	
	120 EE. UU.	RTX5000pi	17H575
		RTX5000pi Rental	17H576
		RTX5000pi Rental HD	17K302
		RTX5000px	17H579
	240 EE. UU.	RTX5500px	17H581
Intertek 110474 Certificado para CAN/CSA C22.2 N.° 68 Cumple con UL 1450	120 EE. UU.	RTX5000pi	17L288
		RTX5000pi Rental	17L289
		RTX5000px	17L292
CE EAC	230 Europa múltiple	RTX5500pi	17H577
		RTX5500px	17H580
	230 LA Asia	RTX5500pi	17H578
		RTX5500px	17K680

Advertencias

Las advertencias siguientes corresponden a la configuración, utilización, conexión a tierra, mantenimiento y reparación de este equipo. El símbolo de exclamación lo alerta sobre una advertencia general y los símbolos de peligro se refieren a riesgos específicos de procedimiento. Cuando aparezcan estos símbolos en el cuerpo de este manual o en las etiquetas de advertencia, consulte nuevamente estas Advertencias. Los símbolos y advertencias de peligros específicos de un producto no incluidos en esta sección pueden aparecer en todo el cuerpo de este manual en donde corresponda.

⚠ ADVERTENCIA

CONEXIÓN A TIERRA

Este producto debe estar conectado a tierra. En caso de cortocircuito, la conexión a tierra reduce el riesgo de descargas eléctricas ya que proporciona una vía de escape para la corriente eléctrica. Este producto está equipado con un cable con conexión a tierra y un enchufe de conexión a tierra apropiado. El enchufe debe estar enchufado en un tomacorriente correctamente instalado y conectado a tierra de acuerdo con los códigos y ordenanzas locales.

- La instalación incorrecta del enchufe de conexión a tierra puede generar riesgos de descargas eléctricas.
- Cuando sea necesario reparar o sustituir el cable o el enchufe, no conecte el cable de conexión a tierra a uno de los terminales de hoja plana.
- El cable de conexión a tierra es el cable con aislamiento de color verde con o sin rayas amarillas.
- Verifique con un electricista o personal de servicio calificado cuando no comprenda completamente las instrucciones de conexión a tierra o cuando tenga dudas sobre si la conexión a tierra del producto es correcta.
- No modifique el enchufe suministrado; si no encaja en el tomacorriente, pida a un electricista calificado que instale un tomacorriente adecuado.
- Este producto es para usar en un circuito de 120 V o 230 V nominales y tiene un enchufe de conexión a tierra similar al enchufe ilustrado en la figura siguiente.

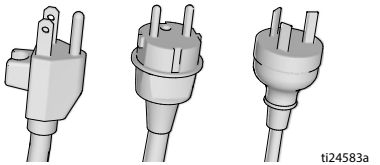

- Conecte el producto únicamente a un tomacorriente que tenga la misma configuración que el enchufe.
- No use un adaptador con este producto.

Cables de extensión:

- Use únicamente un cable de extensión trifásico que tenga un enchufe y un receptor con conexión a tierra que admita el enchufe del producto.
- Asegúrese de que el cable de extensión no esté dañado. Si fuera necesario utilizar un cable de extensión, utilice uno de 2,5 mm^2 (12 AWG) como mínimo para transportar la corriente requerida por el producto.
- Un cable subdimensionado produce una caída en el voltaje de línea, una pérdida de potencia y recalentamiento.

⚠ ADVERTENCIA

PELIGRO DE INCENDIO Y EXPLOSIÓN

Las emanaciones inflamables, como las de disolvente y pintura, en la zona de trabajo pueden encenderse o explotar. Para evitar incendios y explosiones:

- No pulverice ni lave con materiales inflamables. Utilice únicamente materiales con base acuosa.
- Utilice el equipo únicamente en zonas bien ventiladas.
- El pulverizador genera chispas. Cuando se usan líquidos inflamables cerca del pulverizador, mantenga el pulverizador alejado 6,1 m (20 pies) como mínimo de los vapores explosivos.
- Mantenga la zona de trabajo sin residuos, tales como disolvente, trapos o gasolina.
- Conecte a tierra todos los equipos en la zona de trabajo. Consulte las instrucciones de **Conexión a tierra**.
- Mantenga un extintor de incendios que funcione correctamente en la zona de trabajo.

PELIGROS DEBIDOS A LA UTILIZACIÓN INCORRECTA DEL EQUIPO

La utilización incorrecta puede provocar la muerte o lesiones graves.

- Al pintar, utilice siempre guantes, protección ocular y un respirador o máscara adecuados.
- No lo utilice ni pulverice cerca de niños. Mantenga a los niños alejados del equipo en todo momento.
- No se incline ni se ponga de pie sobre un soporte inestable. Mantenga un apoyo y equilibrio efectivos en todo momento.
- Manténgase alerta y preste atención a lo que hace.
- No utilice el equipo si está cansado o bajo los efectos de drogas o del alcohol.
- No retuerza ni doble las mangueras de aire o material en exceso.
- No exponga la manguera a temperaturas o presiones que excedan las especificaciones de Graco.
- No utilice la manguera para levantar o tirar del equipo.
- No altere ni modifique el equipo. Las alteraciones o modificaciones pueden anular las aprobaciones de las agencias y crear peligros para la seguridad.
- Asegúrese de que todos los equipos tengan los valores nominales y las aprobaciones acordes al entorno en que los usa.

PELIGRO DE QUEMADURAS

Las superficies del equipo y el fluido que están calentados pueden alcanzar temperaturas muy elevadas durante el funcionamiento. Para evitar las quemaduras graves:

- No toque el fluido o el equipo caliente.

PELIGRO DE DESCARGA ELÉCTRICA

Este equipo debe estar conectado a tierra. La conexión a tierra, configuración o utilización incorrectas del sistema puede causar descargas eléctricas.

- Apague y desconecte la alimentación eléctrica antes de realizar tareas de mantenimiento en el equipo.
- Conéctelo únicamente a tomacorrientes conectados a tierra.
- Utilice únicamente cables de extensión trifásicos.
- Asegúrese de que las puntas de conexión a tierra estén intactas en los cables de alimentación y extensión.
- No exponga a la lluvia. Almacene en interiores.

Advertencias

⚠ ADVERTENCIA

PELIGROS DEL EQUIPO PRESURIZADO

El fluido del equipo, las fugas o los componentes rotos pueden salpicar los ojos o la piel y causar lesiones graves.

- Siga el **Procedimiento de descompresión** cuando deje de pulverizar/suministrar y antes de limpiar, revisar o dar servicio al equipo.
- Ajuste todas las conexiones antes de usar el equipo.
- Verifique a diario las mangueras, tubos y acoplamientos. Sustituya de inmediato las piezas desgastadas o dañadas.

PELIGRO DE PIEZAS EN MOVIMIENTO

Las piezas en movimiento pueden dañar, cortar o amputar los dedos u otras partes del cuerpo.

- Manténgase alejado de las piezas en movimiento.
- No utilice el equipo sin las cubiertas o protecciones.
- El equipo presurizado puede ponerse en marcha sin advertencia. Antes de revisar, mover o realizar tareas de mantenimiento en el equipo, siga el **Procedimiento de alivio de presión** y desconecte todas las fuentes de alimentación.

PELIGROS RELACIONADOS CON EL USO DE DISOLVENTES PARA LA LIMPIEZA DE PIEZAS DE PLÁSTICO

Muchos disolventes pueden degradar las piezas de plástico y hacer que fallen, lo que podría provocar lesiones graves o daños a la propiedad.

- Use únicamente disolventes a base de agua compatibles para limpiar piezas estructurales o presurizadas de plástico.
- Consulte los **Datos técnicos** de este manual y los manuales de instrucciones de los demás equipos. Lea las hojas de datos de seguridad (HDSM) y las recomendaciones de los fabricantes de los fluidos y disolventes.

EQUIPO DE PROTECCIÓN PERSONAL

Use equipo de protección adecuado en la zona de trabajo para contribuir a evitar lesiones graves, incluyendo lesiones oculares, pérdida auditiva, inhalación de emanaciones tóxicas y uemaduras. Este equipo de protección incluye, pero no está limitado a:

- Gafas protectoras y protección auditiva.
- Respiradores, ropa de protección y guantes como recomienden los fabricantes del fluido y el disolvente.

PROPUESTA DE CALIFORNIA N.° 65

Este producto contiene una sustancia química que el Estado de California ha catalogado como causante de cáncer, defectos de nacimiento u otros daños reproductivos. Lávese las manos después de manipularlo.

Identificación de los componentes

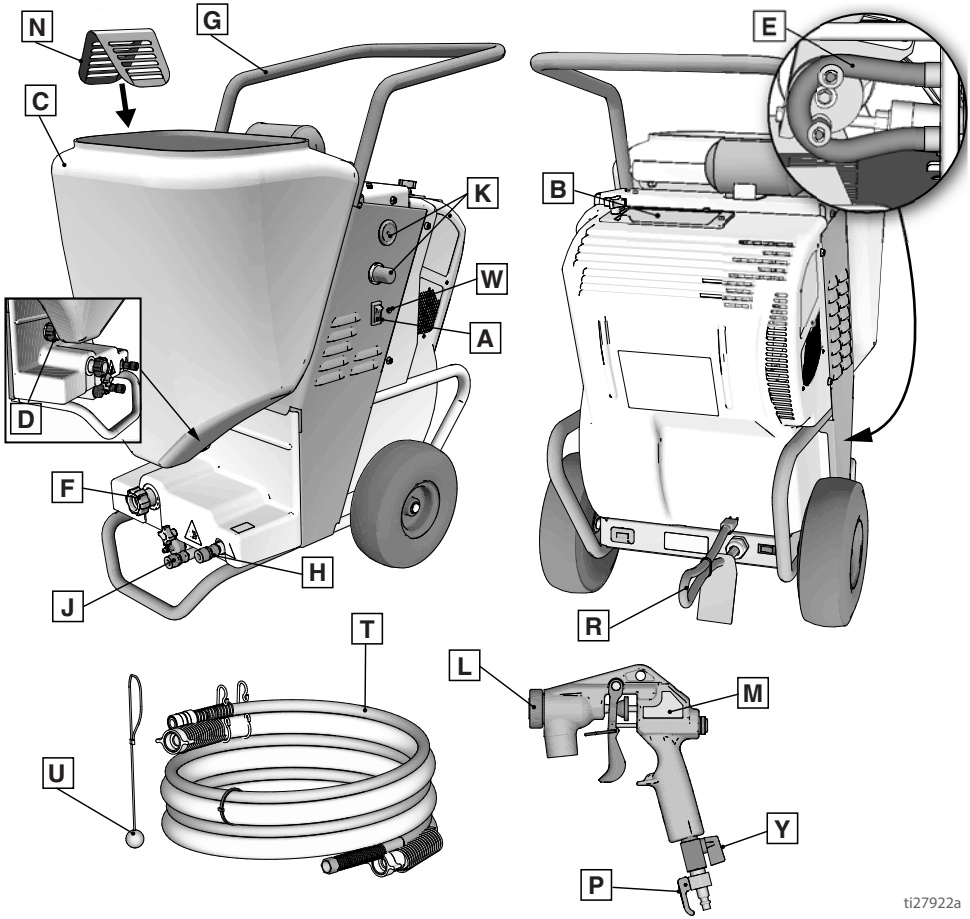

A	Interruptor de encendido/apagado
B	Caja de herramientas
C	Tolva de material
D	Conexión/desconexión de la tolva
E	Bomba RotoFlex™ II
F	Salida de la manguera de la bomba
G	Empuñadura
H	Salida de la manguera de aire
J	Entrada de la manguera de aire auxiliar (modelos px solamente)
K	Regulador de caudal de fluido y manómetro

L	Boquilla de la pistola
M	Pistola
N	Protección contra proyecciones
P	Válvula de Cebado
R	Cable de alimentación
T	Manguera - 7,6 m (25 pies)
U	Indicador de espesor del material
V	Bola de limpieza (esponja)
W	ProGuard
Y	Válvula de control de aire
	Etiqueta de modelo/serie (No se muestra, ubicada en el fondo de la unidad.)

Preparación

Procedimiento de alivio de presión

Siga el Procedimiento de alivio de presión siempre que vea este símbolo.

Este equipo seguirá presurizado hasta que se libere manualmente la presión. Para ayudar a evitar lesiones graves por fluido presurizado, como las salpicaduras de fluido, siga el **Procedimiento de alivio de presión** cuando deje de pulverizar y antes de limpiar, revisar o realizar tareas de mantenimiento en el equipo.

1. Coloque el interruptor de encendido/apagado en la posición **OFF** (apagado). Espere 7 segundos hasta que se disipe la energía.

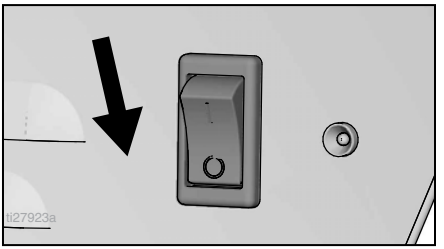

2. Desenchufe el pulverizador.
3. Baje la intensidad del regulador de fluido completamente.
4. Dirija la pistola hacia la tolva o el cubo de residuos y apriete el gatillo de la pistola hasta que se libere toda la presión de aire y de material.

Conexión a tierra

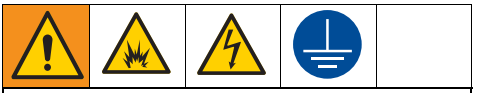

El equipo se debe conectar a tierra para reducir el riesgo de chispas estáticas y descargas eléctricas. Las chispas eléctricas o estáticas pueden provocar la ignición o la explosión de las emanaciones. Una conexión a tierra inapropiada puede causar descargas eléctricas. La conexión a tierra proporciona un cable de escape para la corriente eléctrica.

Este pulverizador incluye un conductor de conexión a tierra con el contacto de conexión a tierra adecuado. El enchufe debe estar enchufado en un tomacorriente correctamente instalado y conectado a tierra de acuerdo con los códigos y ordenanzas locales.

No modifique el enchufe suministrado; si no encaja en el tomacorriente, pida a un electricista calificado que instale un tomacorriente adecuado.

Interruptor de alimentación

Un interruptor selector en el pulverizador le permite hacer funcionar el pulverizador ya sea en un circuito de 10A/240V, 15A/120V o 16A/240V o 20A/120V.

Pulverizadores de 120V

Seleccione el ajuste de 15A o 20A según el valor nominal de su circuito.

Pulverizadores de 240V

Seleccione el ajuste de 10A o 16A según el valor nominal de su circuito.

Cables de extensión

Utilice un cable de extensión con una conexión a tierra en buen estado. Si fuera necesario utilizar un cable de extensión, utilice un cable trifásico de 2,5 mm^2 (12 AWG) como mínimo.

NOTA: Unos cables de extensión más largos o con menor calibre podrían reducir el rendimiento del pulverizador.

Requisitos del generador

7500 W (7,5 kW) como mínimo.

Tamaño y longitud de la manguera

El sistema se comercializa con un conjunto de mangueras de 7,6 m (25 pies) de largo que consta de una manguera de material de 1 in o 1,25 in de diámetro interno y una manguera de aire con un DI de 3/8 in.

Sistema SoftStart/Smart Start™

"Soft Start" vs. "Smart Start"

- "Smart" se refiere a la función mediante la cual el motor se enciende y se apaga cuando se acciona o suelta el gatillo. Esto mantiene la presión operativa del pulverizador al máximo y le permite pulverizar inmediatamente al accionar la pistola.
- "Soft" se refiere a la función mediante la cual el pulverizador comienza a bombear lentamente. Esto evita que la pistola descargue un "manchón" de material cuando se acciona el gatillo tras un período de inactividad de la pistola.

Inicio suave (Soft Start)

El sistema de inicio suave (Soft Start) se controla por medio de la potencia del motor y de un cilindro de aire. Cuando se presuriza, el cilindro de aire empuja los rodillos hacia la bomba peristáltica e impulsa el material a través de la bomba. Cuando el motor se apaga, una válvula electromagnética libera la presión en el cilindro de aire y hace que los rodillos se separen de la bomba peristáltica. Al arrancar nuevamente el motor se produce una demora durante la cual el cilindro de aire se carga e impulsa los rodillos hacia la bomba; este es el "Inicio suave" (Soft Start).

Inicio inteligente (Smart Start)

El sistema de inicio inteligente (Smart Start) se controla mediante aire comprimido en los tanques y las líneas. Cuando se acciona la pistola, el aire circula por las líneas y abre un interruptor de flujo. También hay otro interruptor de presión que percibe cuando el sistema de aire comprimido alcanza la presión operativa. Este segundo interruptor de presión permite que la pulverizadora arranque inmediatamente al encenderse cargando el sistema de aire comprimido a su máxima presión. Este método mantiene la presión operativa del sistema de aire comprimido en caso de que haya una pequeña pérdida de aire en el sistema.

Ajuste

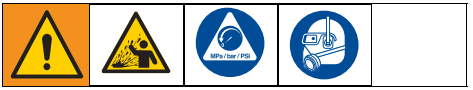

AVISO

- No guarde un pulverizador que esté sometido a presión.
- No permita que el material se seque en el interior de la bomba, las mangueras, la pistola o el sistema de pulverización. Esto puede causar que la bomba falle.

Cuando desembale el pulverizador por primera vez o después de un largo periodo de almacenamiento, realice el procedimiento de configuración.

1. Conecte un extremo de la manguera de aire al racor de conexión rápida de la salida de aire del pulverizador y al racor de conexión rápida de la entrada de aire de la pistola.

   Cuando se utiliza aire auxiliar conecte un extremo de la manguera de aire a la conexión rápida de la salida de aire del pulverizador inferior y la conexión rápida de entrada de aire de la pistola. Conecte la fuente de aire auxiliar al acople macho en el pulverizador.

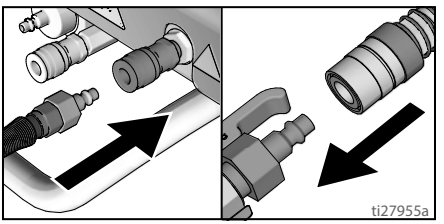

2. Conecte un extremo de la manguera de material a la salida de material y el otro extremo a la entrada de material de la pistola. Apriete firmemente las conexiones.

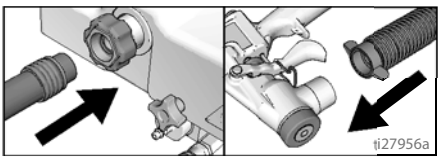

3. Instale la boquilla de pulverización. Vea la sección **Cuadros de selección de boquillas y discos recomendados**, página 15. El disparo del gatillo mientras instala las boquillas facilitará el montaje.

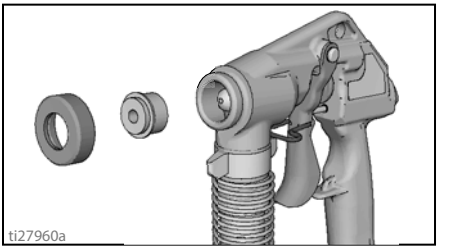

4. Enchufe el cable de alimentación en un tomacorriente correctamente conectado a tierra.
5. Asegúrese de que la protección contra proyecciones esté instalada.

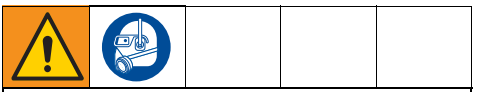

Antes de añadir material a la tolva, instale la protección contra proyecciones. Cuando sólo quede una pequeña cantidad de material en la tolva, la protección contra proyecciones impedirá que salga material cuando se apaga la unidad. Los residuos de material podrían salpicar los ojos o la piel del operario.

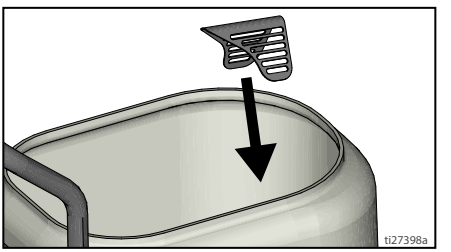

Tolva de material

Instalación de la tolva

1. Posicione la salida de la tolva sobre el racor hasta el tope.

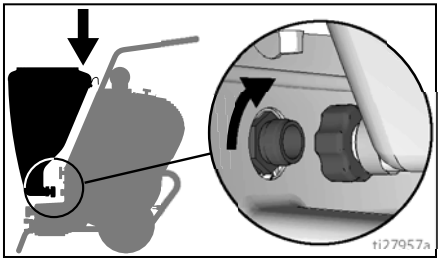

2. Apriete a mano el racor.

Extracción de la tolva

La tolva de material puede desmontarse para facilitar su limpieza.

1. Afloje el racor de salida. Los racores se aprietan a mano y no deberían necesitar herramientas para aflojarlos.

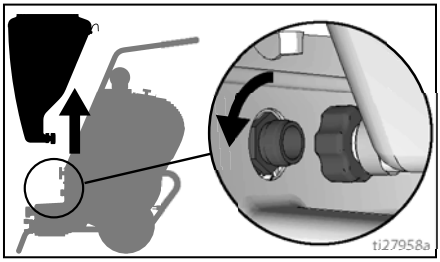

2. Levante verticalmente la tolva de material y desmóntela de la unidad.

Mezclado del material

NOTA: Es esencial utilizar la mezcla de material correcta. La bomba no funcionará si la mezcla es demasiado espesa. Utilice únicamente materiales con base acuosa.

- Mezcle el material en un recipiente aparte antes de echarlo en la tolva.
- Utilice el indicador de espesor del material para determinar si la mezcla está lo suficientemente diluida para que se la pulverice.
- El indicador de espesor del material sólo determinará si el material es lo suficientemente fino como para pasar por la bomba. Para ciertas aplicaciones o para velocidades de pulverización más altas, es posible que tenga que diluir la mezcla.
- Si se desean materiales más gruesos, pruebe el rendimiento del bombeo en primer lugar. A continuación, pulverice un patrón de prueba.
- Para conseguir los mejores resultados, no utilice bolsas de material a medio llenar.

1. Mezcle el material y el agua en un recipiente separado.

   Mezcla seca – bolsa de 18 kg (40 lb)

   Mezcle con cuidado el material de texturado con agua según las instrucciones del fabricante que figuran en la bolsa.

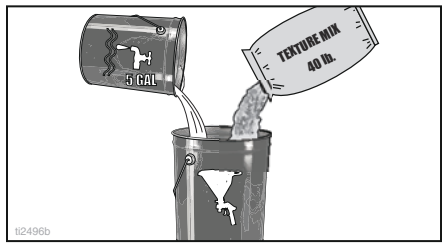

Mezcla previa

Agregue lentamente de 1,9 a 3,8 litros (2 a 4 cuartos de galón) de agua en un cubo con 18,9 litros (5 galones) de pre-mezcla.

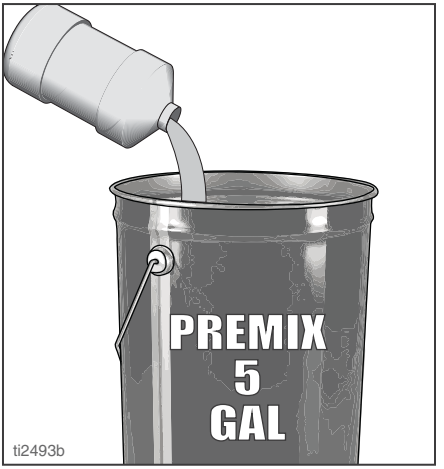

2. Agite para mezclar utilizando un taladro de media pulgada, de velocidad variable, con una paleta de mezcla, hasta conseguir una consistencia uniforme y sin grumos.

3. Espere a que la textura de la superficie se asiente unos 15 minutos por lo menos. Vuelva a mezclar antes de utilizar.
4. Después de que el material esté bien mezclado, coloque suavemente la bola del extremo del indicador de espesor sobre la superficie de la mezcla.

NOTA: Para que el ensayo sea preciso, asegúrese de que el indicador esté seco y limpio cada vez que lo utiliza.

5. Observe la bola en el material. Cuando el material esté lo suficientemente diluido como para que se lo pulverice, la bola se hundirá completamente en la mezcla en 10 segundos.

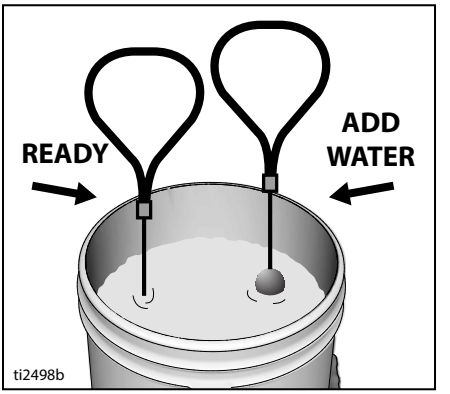

6. Si la bola no se hunde completamente en la mezcla en menos de 10 segundos, añada más agua, agite y vuelva a realizar el ensayo.

Funcionamiento

Para una mejor experiencia de pulverización siempre siga el proceso de instalación y funcionamiento. Esto asegura que el material y el pulverizador estén listos para pulverizar lo que dará como resultado el éxito del proyecto.

Mojado de la manguera

Moje el interior de la manguera antes de cada uso para lavar los sedimentos y evitar que el material obstruya la manguera.

1. Vierta 3,8 litros (un galón) de agua en la tolva de material.

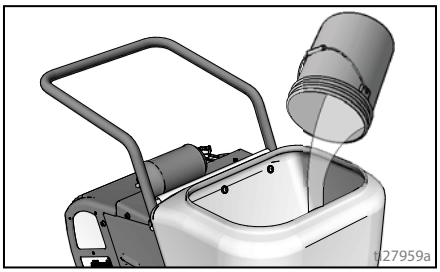

2. Abra la válvula de control de la pistola de aire.
3. Coloque el interruptor de encendido/apagado en la posición **ON** (encendido). Dirija la pistola hacia la tolva y dispárela para hacer circular el agua durante unos minutos para mojar el interior de la manguera de material.

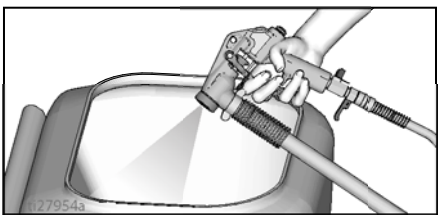

4. Dispare la pistola en un recipiente de desecho hasta que la tolva no contenga agua y se haya eliminado toda el agua de la manguera y el sistema de la bomba.

AVISO

Para evitar dañar la bomba, antes de agregar el material o encender la unidad con agua fría, haga circular agua tibia por la bomba.

Cebado del sistema

El sistema reconoce el flujo de aire en la pistola cuando así lo detecta un sensor de flujo de aire situado en el interior del pulverizador.

Método preferido

1. Coloque el interruptor de encendido/apagado en la posición **ON** (encendido).
2. Abra ligeramente la válvula de control de aire de la pistola, permitiendo el paso de una pequeña cantidad de aire a través de la pistola. Esto suministra automáticamente el caudal y la presión de material.

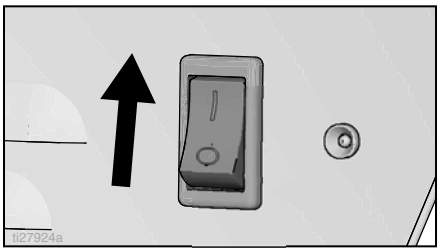

3. Apunte la pistola hacia el interior de la tolva y dispárela.

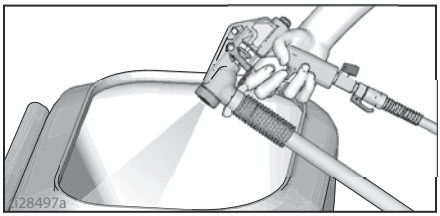

Método alternativo (con la válvula de cebado)

Utilice este método cuando no se desea flujo de aire con material a través de la pistola

1. Coloque el interruptor de encendido/ apagado en la posición **ON** (encendido).
2. Si fuera necesario, aumente la intensidad del regulador de flujo de fluido.

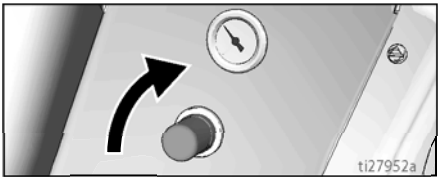

3. Cierre la válvula de control del aire.

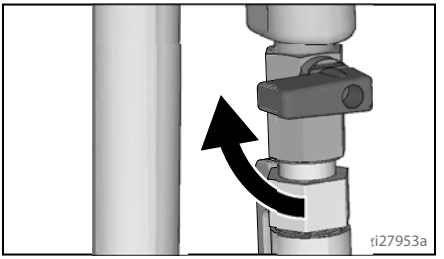

4. Abra la válvula de cebado para iniciar el flujo. Apunte la pistola hacia el interior de la tolva y dispárela.

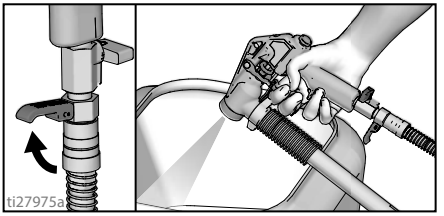

AVISO

El uso excesivo o prolongado de la válvula de cebado puede hacer que el material retroceda hacia el interior de los conductos de aire de la pistola, lo que causa el bloqueo y/o falla de la válvula de control de aire de la pistola.

Los racores de la manguera de aire no pueden calentarse. Permita que el pulverizador se enfríe durante 15 minutos antes de retirar la manguera de aire.

Pulverización de texturas

1. Llene la tolva con el material de textura preparado.
2. Instale la boquilla o la boquilla y el disco. Consulte **Cuadros de selección de boquillas y discos recomendados**, página 15.

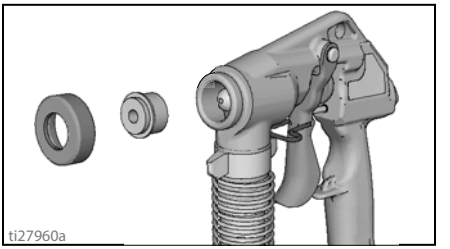

3. Abra la válvula de control de la pistola de aire. Asegúrese de que la válvula de cebado está cerrada.

AVISO

Para evitar que el material obstruya la aguja, no permita que salga material de la pistola cuando la válvula de control de aire esté cerrada durante un período prolongado de tiempo.

Si el material entra en la aguja o en los conductos de aire de la pistola, lávelo inmediatamente con agua.

4. Inspeccione la manguera de material de 7,6 m (26 pies) en busca de retorceduras que podrían restringir el flujo de fluido.

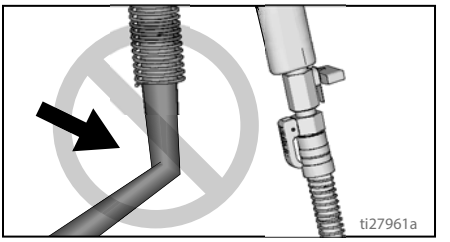

5. Siga la sección **Mezclado del material**, página 11.
6. Dispare la pistola en un cubo. Cuando aparezca material de textura en la boquilla, mueva la pistola hasta la tolva y hágala circular hasta que salga una corriente sólida de material de textura.

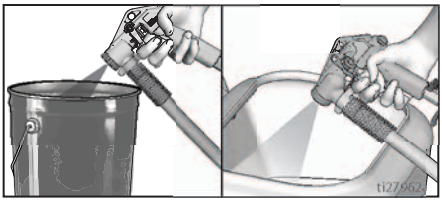

7. Para informarse sobre el patrón de pulverización adecuada y los ajustes de la bomba y la pistola, consulte la sección **Ajuste del sistema**, página 16.
8. Para conseguir un chorro de pulverizador uniforme, ajuste la válvula de control de aire y la tuerca de ajuste del caudal. Si no consigue el abanico deseado, cambie la boquilla, consulte la sección **Cuadros de selección de boquillas y discos recomendados**, página 15.

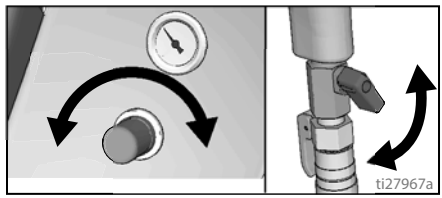

Cuadros de selección de boquillas y discos recomendados

Boquilla

Aplicación	Tamaño de la boquilla[2]	Volumen de aire[1]	Aplicación	Tamaño de la boquilla[2]	Volumen de aire[1]
Niebla	3 mm	alta	Caída	6-12 mm	baja
Simulación acústica	4 mm	medio a alto	Elastoméricos con textura	8-12 mm	alta[3]
	6 mm		Plásticos	8-10 mm	alta[3]
	8-10 mm		EIFS	8-12 mm	alta[3]
Monda de naranja	3-4 mm	medio a alto	Escayola	10-12 mm	alta[3]
	4-8 mm		Caída	6-12 mm	baja
Revestimiento por salpicado	6-8 mm	Bajo a medio			
	6-10 mm				

[1]Controle el volumen de aire con la válvula de control de aire de la pistola.

[2]Para conseguir mayor volumen de material, pruebe una boquilla con un orificio más grande.

[3]Algunos materiales podrían necesitar la adición de aire externo para mejorar el índice de producción. Utilice el kit de conexión de aire externo 287328.

Disco WideTex™

Aplicación	Disco WideTex		Boquilla (mm)	Volumen de aire
	Estándar	Endurecida		
Simulación acústica - Fina	W6	W6H	4	alta
- Media	W8	W8H	6	alta
- Gruesa	W10	W10H	8- 10	alta
Niebla	W4	W4H	3	alta
Monda de naranja	W4 o W6	W4H o W6H	3 - 8	medio a alto
Revestimiento por salpicado	W6 o W8	W6H o W8H	6 - 10	bajo a medio
Caída	W6 o W8	W6H o W8H	6 - 8	baja

Ajuste del sistema

Un caudal suficiente de fluido (volumen y presión) y una buena atomización son el resultado del equilibrio entre el aire de atomización, el espesor del material/caudal del material y la selección de la boquilla. Para conseguir este equilibrio para su aplicación en particular, es necesario realizar pruebas hasta conseguir los resultados deseados. Tenga en cuenta lo siguiente cuando realice el ajuste de la pistola:

- Para seleccionar la boquilla correcta para su aplicación, considere el tamaño del aglomerado del material y la tosquedad del chorro de pulverización. Recuerde que cuanto mayor sea la boquilla, mayor será el chorro. Vea la sección **Cuadros de selección de boquillas y discos recomendados**, página 15.
- Ponga en marcha el pulverizador con la válvula de control de aire completamente abierta. Si fuera necesario, cierre lentamente la válvula de control de aire hasta que consiga un abanico de pulverización satisfactorio. Utilice la máxima cantidad de aire en la pistola para conseguir el abanico de pulverización adecuado y reducir al mínimo el retroceso de la pistola.

  + Realice las pruebas de pulverización sobre un cartón Sostenga la pistola a una distancia de entre 45,7 y 76,2 cm (18 y 30 in) de la superficie. Mantenga esta distancia de pulverización para la mayoría de las aplicaciones.

  + Cuando se pulveriza con una boquilla solo superponga cada carrera 50 % en un movimiento circular.

  + Cuando se pulveriza con una boquilla y disco superponga cada carrera 50 % en un movimiento lineal.
- El flujo de fluido se controla con la perilla del regulador de flujo de fluido y se visualiza en el manómetro. El flujo de aire de la pistola se regula con la válvula de control de aire situada en la empuñadura de la pistola.

  + La apertura de la válvula de control de aire aumenta el flujo de aire a través de la pistola, por lo que se reduce el flujo de material de textura que pasa por la bomba.

  + El cierre de la válvula de control de aire reduce el flujo de aire a través de la pistola, lo que se aumenta el flujo de material de textura que pasa por la bomba.

Para menor cantidad de flujo de fluido

Pruebe uno de los métodos siguientes o una combinación de varios de ellos:

- Abra la válvula de control del aire.
- Gire la tuerca de ajuste del caudal de la pistola en sentido antihorario para reducir el caudal.
- Utilice una boquilla más pequeña.

Para mayor cantidad de flujo de material

Pruebe uno de los métodos siguientes o una combinación de varios de ellos:

- Cierre la válvula de control del aire.
- Gire la perilla de ajuste del flujo de la pistola en sentido horario para aumentar el flujo.
- Utilice una mezcla de material más diluida.
- Utilice una boquilla más grande.

Para evitar una oleada de material cuando se dispara el gatillo

Cuando deja de apretar el gatillo, en el sistema se acumulará presión. Para evitar una oleada de material cuando se dispara por primera vez el gatillo:

- Cuando dispare por primera vez el gatillo, dirija la pistola en dirección contraria a la superficie que está pintando.
- Cuando comience a pulverizar por primera vez, mantenga la pistola alejada de la superficie y acérquese gradualmente.
- Siga moviendo la pistola.
- Después de comenzar a pulverizar, dispare la pistola lo menos posible.

Para la pulverización en continuo

Mantenga bloqueado el gatillo en posición abierta para reducir la fatiga del operario.

Compruebe periódicamente la consistencia del material

Verifique la consistencia del material y dilúyalo según sea necesario para mantener la consistencia adecuada. El material podría espesarse a medida que se asienta y reducir la velocidad de producción. Agitar periódicamente.

Funcionamiento de los sistemas Smart Start/Soft Start

Inicio inteligente (Smart Start)

El pulverizador se encenderá bajo las siguientes condiciones:

- Un pulverizador nuevo se enchufa y se coloca el interruptor de encendido/apagado en la posición **ON.**
- Se acciona la pistola y la válvula de control de aire se abre lo necesario.
- Hay una pequeña fuga en el sistema y la presión cae por debajo de lo que establece el interruptor de presión. Esta puede parecer una operación aleatoria.
- Cuando se utiliza una pistola purgadora.
- Cuando se libere presión accionando la pistola mientras el pulverizador está apagado y luego se vuelva a encender.
- Cuando la válvula de cebado esté abierta.
- Cuando haya una falla en la manguera (pérdida) en la manguera de línea doble.

Inicio suave (Soft Start)

- La forma más sencilla de saber si el sistema de encendido suave (Soft Start) está funcionando es pulverizar material.
- El sistema está operando correctamente cuando solo sale una pequeña cantidad de material de la pistola, cuando se la acciona y el volumen de material va aumentando lentamente hasta llegar a la pulverización total.

NOTA: El motor funciona cuando se dispara la pistola. El pulverizador está diseñado para dejar de bombear cuando se suelta el gatillo.

ProGuard

Este pulverizador se protege a sí mismo de una tensión alta y baja. Si el pulverizador se enchufa a una fuente eléctrica que es demasiado baja o demasiado alta, se detendrá el funcionamiento del pulverizador. Esta luz tiene tres estados diferentes de funcionamiento: ENCENDIDA, parpadeo y APAGADA.

Código de error	Definición
	El indicador está ENCENDIDO La unidad está alimentada y funciona con normalidad.
	El indicador parpadea El voltaje es demasiado alto o demasiado bajo para el pulverizador y no funcionará hasta que esté enchufado a una buena fuente de alimentación.
	El indicador está APAGADO El pulverizador no tiene alimentación, o hay otro error distinto al suministro de voltaje.

AVISO
El mango del pulverizador es para empujar o tirar del pulverizador solamente. No utilice el mango del pulverizador para levantar la unidad, podrían producirse daños en el pulverizador.

Parada y limpieza

NOTA: Mantenga la bomba y la manguera limpias cuando cambia entre materiales. Una bomba sucia podría aplicar partículas de textura en el acabado final.

- Para aumentar la vida útil de la bomba, desconecte el interruptor de apagado/encendido cuando no esté pulverizando.
- Antes de retirar la manguera de material, realice el **Procedimiento de alivio de presión**, página 8. Asegúrese de que no haya material en la manguera.
- Para mantener el pulverizador en buenas condiciones, límpielo siempre minuciosamente y prepárelo de forma adecuada para el almacenamiento.

Cuando haya terminado de pulverizar:

1. Drene el material restante a un cubo hasta que la mayor parte del material de textura esté fuera de la tolva.
2. Llene la tolva de material con agua limpia.
3. Desmonte la boquilla de la pistola. Dispare la pistola hacia el interior de un cubo hasta que haya bombeado la mayor parte de la mezcla de textura. Permita que el agua fluya a través de la pistola hasta que la pistola esté limpia.

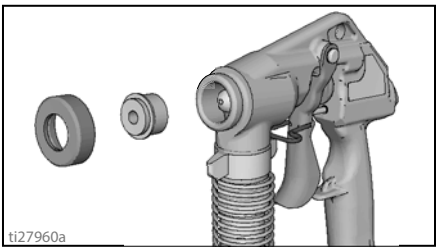

4. Abra la válvula de control de aire de la pistola, forzando que pase aire a través de la boquilla para limpiar cualquier material remanente.
5. Desconecte la línea de aire y la manguera de material de la pistola.

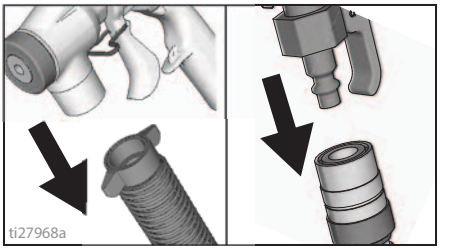

6. Desconecte la manguera de material del pulverizador.

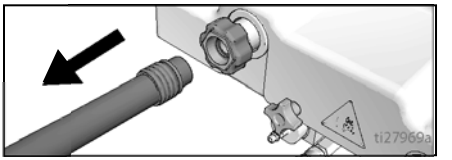

7. Introduzca la esponja en la manguera de material.

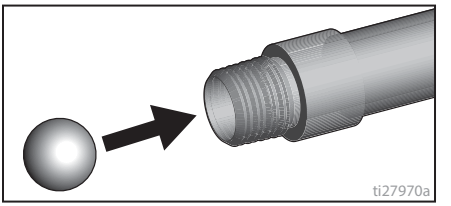

8. Conecte la manguera de material al pulverizador.
9. Vierta un par de galones (8 litros) de agua limpia en la tolva.
10. Coloque un extremo de la manguera de material en un cubo de desecho.
11. Coloque el interruptor de encendido/apagado en la posición **ON** (encendido). Espere a que el pulverizador se encienda.
12. Haga circular agua a través del pulverizador hasta que la bola de esponja salga de la manguera.
13. Recupere la bola de esponja y limpie con agua clara.
14. Pulverice el agua en un cubo de desecho para vaciar la tolva de material.
15. Coloque el interruptor de encendido/apagado en la posición **OFF** (apagado).

16. Abra la válvula de control de la pistola de aire. Lleve a cabo el **Procedimiento de alivio de presión**, página 8.
17. Termine de limpiar todos los componentes. Asegúrese de mantener los conductos de aire de la aguja limpios y exentos de material. Limpie el interior de la pistola.

NOTA: Puede utilizar un cepillo suave para eliminar el material que se ha secado.

Pistola

Para garantizar el funcionamiento correcto de la pistola en un uso futuro, desmonte y limpie los componentes de la aguja y aplique unas gotas de aceite ligero a:

- la conexión rápida de la manguera de aire
- las conexiones de la manguera de material
- aguja para el corte de aire aguja de material *Consulte el manual de la pistola para la extracción/reparación de la aguja.*

Limpie la tolva de material

La tolva de material puede desmontarse para facilitar su limpieza.

1. Afloje el racor inferior

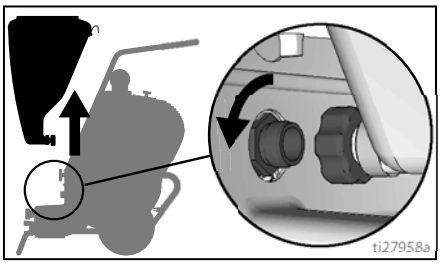

2. Levante verticalmente la tolva de material y desmóntela de la unidad.
3. Tape con la mano la abertura de la parte inferior de la tolva de material.

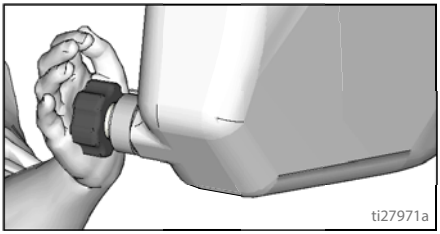

4. Lleve la tolva al área de limpieza para asearla.
5. Después de limpiar la tolva de material, posiciónela en el pulverizador mediante la alineación apropiada del racor con el pulverizador.
6. Apriete a mano el racor.

AVISO

El agua o el material que permanece en la unidad cuando la temperatura desciende por debajo del punto de congelación puede causar daños en el motor y/o retrasar la puesta en marcha de la bomba. No permita que la unidad se congele.

Para asegurarse de que vacía completamente el agua y el material de la unidad:

1. Desconecte la manguera de material del pulverizador.
2. Retire la manguera de la bomba del pulverizador. Vacíe la manguera y vuelva a colocarla.
3. Retire la tolva y drene.

Mantenimiento

El mantenimiento rutinario es importante para garantizar un correcto funcionamiento de su pulverizador. El mantenimiento incluye realizar acciones de rutina para mantener en condiciones el pulverizador y evitar problemas en el futuro.

Componente	Tarea	Intervalo
Pulverizador	Inspeccione las ventilaciones de la protección del motor en busca de obstrucciones.	A diario o cada vez que pulverice
Mangueras	Compruebe si hay desgaste y/o daños.	Diariamente
	Drene toda el agua del sistema.	Después de cada uso
Conexiones de las mangueras de aire y de material	Añada unas gotas de aceite ligero.	Diariamente
Bomba RotoFlex HD	Lavar	Diariamente
	Compruebe las conexiones roscadas para detectar su desgaste.	Si falla, reemplace la manguera de la bomba
Pistola	Limpieza	Después de cada uso
	Añada unas pocas gotas de aceite ligero a la aguja debajo del gatillo.	Después de cada uso
Proteja del agua las piezas de accionamiento internas de este pulverizador. Las aberturas en la carcasa permiten que el aire enfríe las piezas mecánicas y electrónicas en el interior. Si entrase agua por estas aberturas, el pulverizador podría funcionar defectuosamente o sufrir daños permanentes.		

Mangueras para texturas

Verifique la manguera en busca de daños cada vez que pulverice. No trate de reparar la manguera si la camisa o los racores están dañados. No utilice mangueras más cortas de 7,6 m (25 pies).

Boquillas

- Limpie siempre las boquillas con un pincel suave después de pulverizar.
- Las boquillas pueden requerir sustitución según la abrasividad de la textura.

Resolución de problemas

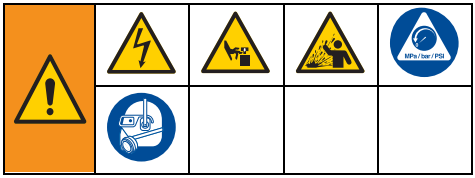

1. Siga el **Procedimiento de alivio de presión**, página 8, antes de revisar o reparar.
2. Verifique todos los problemas y causas posibles antes de desarmar la unidad.

Problema	Causa	Solución
El pulverizador no funciona	El interruptor de potencia no se enciende	Encienda el interruptor.
	No hay electricidad en la toma de corriente mural	Enchufe otro aparato para comprobar la toma de corriente. Si el aparato tampoco funciona, pruebe otra toma de corriente.
	Generador del tamaño incorrecto	Utilice un generador de 7500 vatios o de mayor potencia. Consulte los Requisitos del generador, página 8.
	Disyuntor activado	Reponga el disyuntor
La bomba no envía material	Bloqueo de aire	Abra la válvula de control de aire de la pistola.
	La mezcla es demasiado espesa	Añada agua para diluir el material. Utilice el indicador de espesor del material.
	Racores flojos	Inspeccione y vuelva a apretar todos los racores.
	Pistola obstruida	Lleve a cabo el **Procedimiento de alivio de presión**, página 8. Retire la pistola de la manguera. Limpie la pistola.
	La manguera de la bomba está desgastada	Sustituya la manguera. Se recomienda reemplazar la manguera una vez al año.
	Bomba fría	Traslade la bomba hasta un recinto más cálido y espere a que se caliente, o pase agua caliente por el pulverizador.
Sale producto por la parte inferior del pulverizador	La manguera de la bomba está desgastada	Sustituya la manguera.
	Racores flojos	Inspeccione y vuelva a apretar todos los racores.
No sale aire del compresor	Válvula de control de aire de la pistola cerrada	Abra la válvula de control de aire de la pistola.
	Baja tensión	Compruebe la longitud y la sección del cable de extensión. Reemplácelo si fuera diferente al recomendado. Consulte los requisitos eléctricos y de conexión a tierra en la página 8.
	La aguja de la pistola está obstruida	Limpie la aguja y vuelva a intentarlo.
	Compresor desgastado	Reemplace el compresor. Póngase en contacto con un centro de servicio Graco cualificado.
	Correa suelta	Apriete la correa mediante el ajuste del compresor
	Correa rota	Reemplace la correa
	Las mangueras no están conectadas	Compruebe las piezas de desconexión rápida de la pistola y las mangueras.
	Manguera dañada.	Sustituya la manguera.

Resolución de problemas

Problema	Causa	Solución
La velocidad de aplicación es más lenta	Material demasiado espeso.	Diluya el material.
	Boquilla demasiado pequeña.	Cambie las boquillas por unas de mayor tamaño. Consulte el Cuadro de selección de boquillas recomendadas en la página 15.
	Se está utilizando demasiado aire.	Cierre parcialmente la válvula de control de aire de la pistola para reducir el caudal de aire.
	La manguera de la bomba está desgastada	Sustituya la manguera.
	La pistola está obstruida o sucia	Lleve a cabo el **Procedimiento de alivio de presión**, página 8. Limpie la pistola.
	La manguera está retorcida	Elimine las retorceduras de la manguera.
	El ajuste de la pistola está demasiado bajo	Aumente el ajuste de caudal mediante la tuerca de ajuste.
	Hay demasiados aparatos enchufados en el mismo circuito	Desenchufe otros aparatos del circuito eléctrico.
	Cable de extensión demasiado largo o calibre equivocado	Utilice un cable de extensión diferente. Consulte los requisitos eléctricos y de conexión a tierra en la página 8.
Flujo intermitente/salpicaduras	La conexión de la tolva no está apretada	Revise la junta. Apriete la conexión.
	Hay suciedad en el sistema	Limpie el sistema.
Las piezas de conexión rápida se sueltan.	El racor está sucio u oxidado	Limpie minuciosamente. Empape en aceite. Aplique unas gotas de aceite ligero.
La pistola no se para	Boquilla o aguja desgastada	Lleve a cabo el **Procedimiento de alivio de presión**, página 8. Reemplace las piezas desgastadas.
	Hay suciedad en los conductos de la aguja	Lleve a cabo el **Procedimiento de alivio de presión**, página 8. Limpie.
Hay fugas de fluido en la tuerca de ajuste del caudal	La junta está dañada	Lleve a cabo el **Procedimiento de alivio de presión**, página 8. Sustituya la junta.
La aguja no ajusta	Las roscas están sucias	Limpiar las roscas.
	La pistola no tiene boquilla	Colocar una boquilla en la pistola.
El interruptor de alimentación está encendido y el pulverizador está enchufado, pero ni el motor ni la bomba funcionan.	La válvula de control de aire de la pistola está cerrada o no está abierta lo suficiente.	Abra la válvula de control del aire.
	El motor o el control están dañados.	Lleve el pulverizador a un centro de servicio Graco autorizado.
	El tomacorriente no suministra corriente.	Enchúfelo a un tomacorriente o enchufe diferente que se sepa que funciona correctamente. Reinicie el disyuntor del circuito primario o reemplace el fusible.
	El cable de extensión está dañado.	Sustituya el cable de extensión. Vea la sección **Conexión a tierra**, página 8.
	El cable eléctrico del pulverizador está dañado.	Compruebe si hay aislamiento o cables rotos. Reemplace el cable eléctrico si está dañado.

Problema	Causa	Solución
El interruptor de alimentación está encendido y el pulverizador está enchufado, pero ni el motor ni la bomba funcionan. (continuación)	Material endurecido y/o agua congelada en la bomba.	Desenchufe el pulverizador de la toma de corriente. Si estuviera congelado, NO trate de poner en marcha el pulverizador hasta que esté completamente descongelado, o se pueden causar daños al motor, la tarjeta de control o el tren de accionamiento. Asegúrese de que el interruptor de encendido está en la posición OFF. Coloque el pulverizador en un lugar caliente durante varias horas. A continuación, enchufe el cable de alimentación y ponga el pulverizador en ON. Aumente lentamente el ajuste de presión para ver si el motor se pone en marcha. Si se endureció el material en el pulverizador, es posible que sea necesario reemplazar la bomba o el interruptor de presión. Lleve el pulverizador a un centro de servicio Graco autorizado.
	La válvula de cebado está obstruida	Retire y limpie la válvula de cebado.
	La pistola está enchufada.	Desarme y limpie la pistola.
El pulverizador continúa funcionando cuando se suelta el gatillo de la pistola.	El interruptor está dañado.	Reemplace el interruptor de presión.
	Pérdida en el sistema de aire comprimido.	Localice la pérdida; controle la pistola, la manguera de línea doble o el sistema interno. Vuelva a sellar el racor que pierde o reemplace la manguera.
	El interruptor de flujo está trabado.	Sustituya el interruptor de flujo.
El pulverizador no enciende cuando se acciona la pistola.	El interruptor de flujo está trabado.	Sustituya el interruptor de flujo.
Cuando se suelta el gatillo, el pulverizador oscila entre encendido y apagado. o El pulverizador oscila entre encendido y apagado cuando se acciona el pulverizador.	El interruptor está dañado.	Reemplace el interruptor de presión.
	Pérdida en el sistema de aire comprimido.	Localice la pérdida; controle la pistola, la manguera de línea doble o el sistema interno. Vuelva a sellar el racor que pierde o reemplace la manguera.
	El interruptor de flujo está trabado.	Sustituya el interruptor de flujo.
	La válvula de retención está dañada.	Cambie la válvula de retención.

Piezas de los pulverizadores RTX5000, RTX5500

Ref.	Par de apriete
2	Apriete con la mano.
5	50-70 in-lb (5,7 - 7,9 N•m)

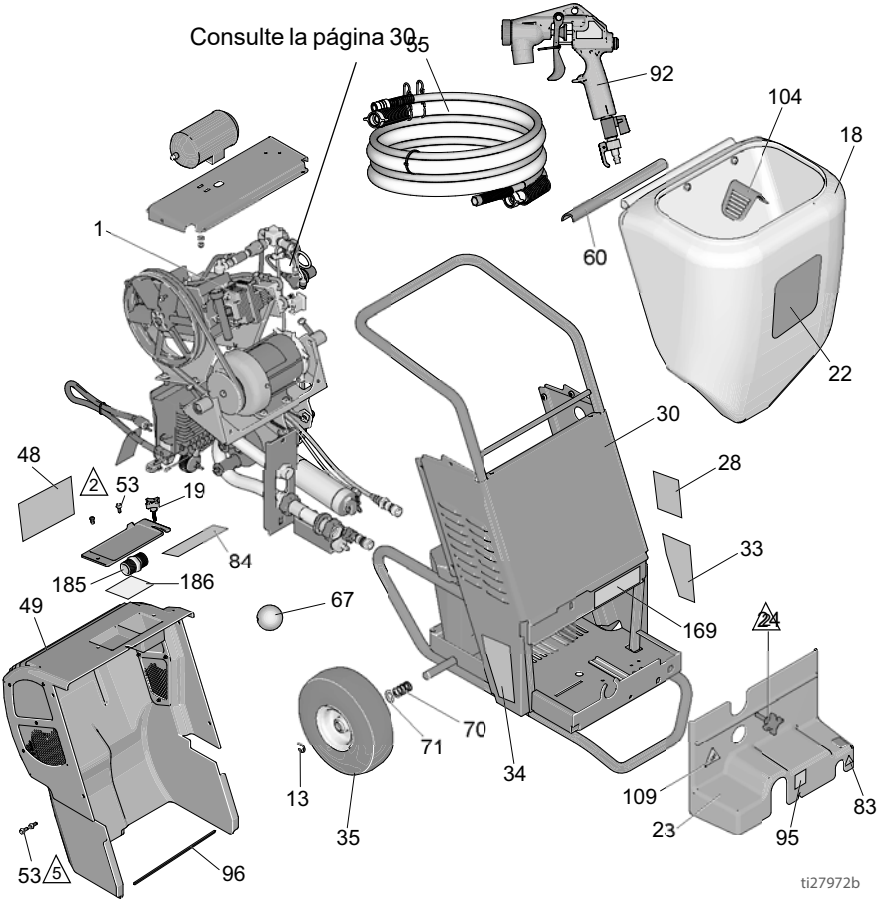

Pulverizadores RTX5000, RTX5500 (continuación)

Ref.	Par de apriete	Ref.	Par de apriete	Ref.	Par de apriete
1	9-11 in-lb (1,0-1,2 N•m)	5	50-70 in-lb (5,7 - 7,9 N•m)	9	10-14,5 pies-lb (13,5 - 19,7 N•m)
2	Apriete con la mano.	6	40-45 in-lb (4,5 - 5,1 N•m)		
3	27-32 in-lb (3,1 - 3,6 N•m)	8	37,5-42,5 pies-lb (51 - 58 N•m)		

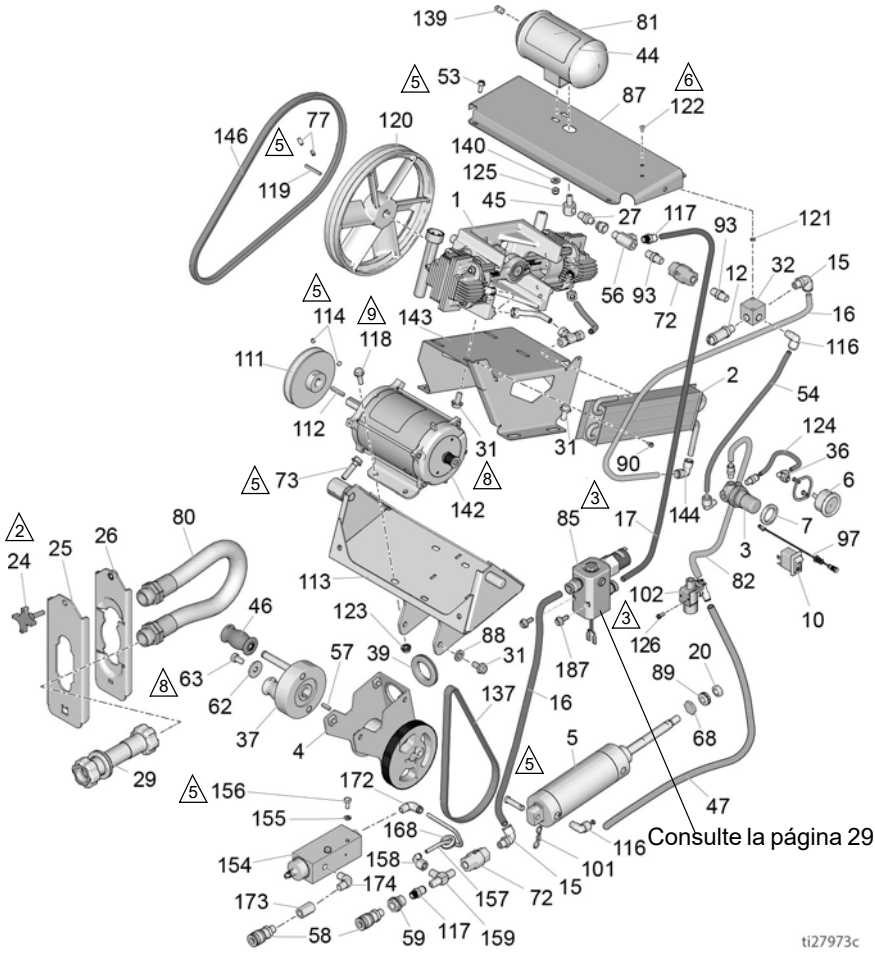

Pulverizadores RTX5000, RTX5500 (continuación)

Ref.	Par de apriete	Ref.	Par de apriete	Ref.	Par de apriete
3	37,5-42,5 pies-lb (51 - 57,6 N•m)	6	200-230 in-lb (22,6 - 26 N•m)	8	40-45 in-lb (4,5 - 5,1 N•m)
5	15-20 in-lb (1,1 - 2,3 N•m)	7	9-11 in-lb (1,0-1,2 N•m)	9	27-32 in-lb (3,1 - 3,6 N•m)

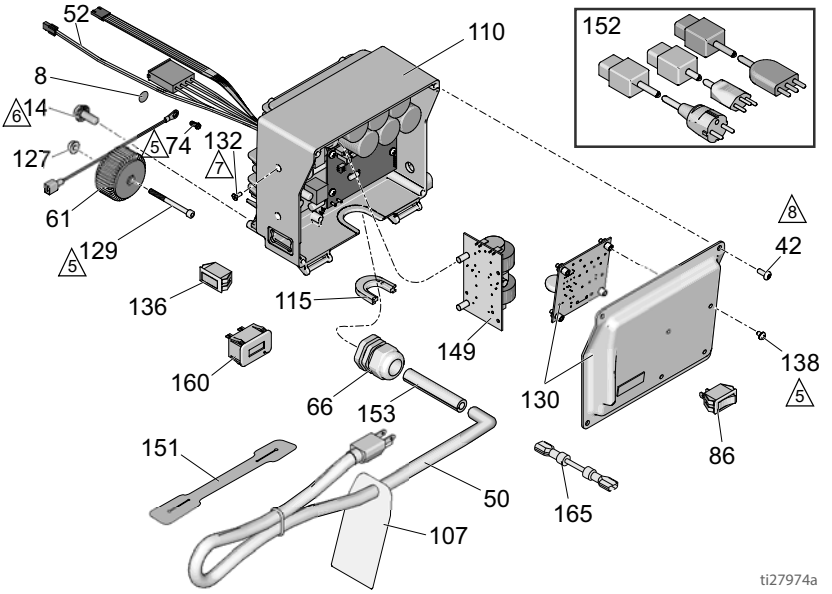

Lista de piezas de los pulverizadores RTX5000, RTX5500

Ref.	Pieza	Descripción	Cant.
1	24S149	KIT, reparación, compresor *incluye 31, 77, 119, 120, 146*	1
2	24S154	KIT, reparación, enfriador incluye *90, 144, 166, 167, también* incluye *15, 19, 20, 21 que se encuentran en la página 30*	1
3	118844	REGULADOR, aire	1
4	17L033	KIT, reparación, alojamiento de la bomba	1
5	287323	CILINDRO, aire *incluye 20, 68, 89*	1
6	117720	INDICADOR, presión *incluye 36*	1
7	115244	TUERCA, regulador	1
8	186620	ETIQUETA, símbolo, conexión a tierra	1
10	120660	INTERRUPTOR, basculante	1
12	120617	VÁLVULA, alivio de presión	1
13	120211	ANILLO, retención	2
14	117791	TORNILLO, cabezal para llave	2
15	121141	PIEZA DE CONEXIÓN, codo, giratorio	1
16	★	TUBO, aire, 3/8	1
17	★	TUBO, aire, 3/8	1
18	17P495	TOLVA, 15 galones *incluye 60*	1
19	15D862	TUERCA, manual	
20	118871	TUERCA, seguridad, 1/2–20	1
22		ETIQUETA, tolva	
	17J510	RTX5000px	1
	17K874	RTX5000pi	
	17J511	RTX5000pi Rental	1
	17K313	RTX5500pi	1
	17K314	RTX5500px	1
23	287348	PROTECCIÓN, delantera	1
24	108471	PERILLA	1
25	17J295	MÉNSULA, manguera, exterior	1
26	17J296	MÉNSULA, manguera, interior	1
27	156823	RACOR, unión, giratorio	1
28▲	17K674	ETIQUETA, advertencia	1
29	118885	MANGUERA, acoplada	1
30	17J684	ESTRUCTURA, RTX, pintada	1
31	112395	TORNILLO, cabeza, embridada	12
32	17J681	COLECTOR, neumático	1
33		ETIQUETA, derecha	
	17K315	RTX5000pi	1
	17K321	RTX5000pi Rental	1
	17K316	RTX5000px	1
	17K322	RTX5500pi	1
	17K323	RTX5500px	1
34	17K324	ETIQUETA, izquierda	1
35	17K405	RUEDA, neumática	2
36	120653	RACOR, conexión a presión	1
37	287255	KIT, reparación, rodillo	1
39	127282	OJAL, caucho	1
42	16V095	TORNILLO, fresado, autorroscante	4
44	24S148	KIT, reparación, acumulador *incluye 27, 45, 125, 139, 140*	1
45	158962	RACOR, codo	1
46	287321	KIT, reparación, rodillo	2
47	★	TUBO, aire, 1/4	1
48▲	15H841	ETIQUETA, advertencia	1
49	17S091	ESTRUCTURA, protección, trasera	1
50		CABLE, alimentación	
	15R876	17H581, 17K680	1
	17A242	17H578	1
	16M836	17H577, 17H578, 17H580	1
	17H708	17H575, 17H576, 17H579	1
	15G958	JUEGO DE CABLES, adaptador, 17H578	1
	253103	KIT, accesorios, juego de cables, global, 17H577, 17H580	1
	17L032	17L288, 17L292, 17L289, 20A	1
52	17H700	CONECTOR, eléctrico	1
53	117633	TORNILLO, ranura, HWH	9
54	★	TUBO, aire, 1/4	1
55		MANGUERA, textura, 2 líneas	
	17L005	17H579, 17H580, 17H581, 17K680	1
	17J420	Todos los demás modelos	1
56	116504	RACOR, T	1
57	183401	LLAVE, paralelo	1
58	116720	ACOPLADOR, desconexión rápida	2
59	104641	RACOR, mamparo	1
60	15D366	ALMOHADILLA, aislante	1
61	24S152	KIT, reparación, estrangulador *incluye 74, 127, 129*	1
62	108851	ARANDELA, plana	1
63	106276	TORNILLO, tapa, cabeza hex.	1
66	116171	CASQUILLO, aliviador de tensión	1
67	113397	BOLA, esponja, 30 mm	2
68	15D576	SEPARADOR, coronado	1
70	116411	RESORTE, compresión	2
71	116477	ARANDELA, plana, nailon	2
72	24S146	KIT, reparación, válvula de retención	1
73	112785	TORNILLO, cabeza hex.	2
74	115498	TORNILLO, ranura, HWH	1
77	120087	TORNILLO, fijación, 1/4 x 1/2	2
80	287314	MANGUERA, acoplada, bomba	1
81	17J933	ETIQUETA, inicio inteligente	1
82	★	TUBO, aire, 1/4	1
83▲	15K616	ETIQUETA, precaución	1
85	17Z245	KIT, reparación, interruptor de flujo *incluye 9, 150, 167, 171*	1
86		INTERRUPTOR, basculante	
	120059	120 V	1
	126029	230 V	1
87	17J682	CUBIERTA, superior, pintada	1
88	118866	ARANDELA, plana, gruesa	5
89	801012	OJAL	1
90	103785	REMACHE	2
92		PISTOLA, pulverizador, textura	
	24S134	INTERIOR, modelos pi	1
	24S135	EXTERIOR, modelos px	1
93	156971	RACOR, racor, corto	2
96	17K478	OJAL, borde	1
95		ETIQUETA	
	17L028	INTERIOR, modelos pi	1
	17L029	EXTERIOR, modelos px	1

Piezas de los pulverizadores RTX5000, RTX5500

Ref.	Pieza	Descripción	Cant.
97	17H703	ARNÉS DE CABLES, cableado, con luz	1
101	117668	PASADOR, hendido	1
102		KIT, reparación, solenoide *incluye 126*	
	17K597	120 V	1
	24S144	230 V	1
104	17H705	SEPARADOR, tolva	1
109▲	16C394	ETIQUETA, advertencia	2
110		KIT, reparación, tarjeta de control *incluye 14, 115, 132, 136*	
	24S126	120 V	1
	24S127	230 V	1
111	15E588	POLEA	1
112	117632	CHAVETA, cuadrada, 3/16	1
113	17L031	BASTIDOR, motor	1
114	100002	TORNILLO, juego	2
115	16T547	ADAPTADOR, cable	1
116	17L559	RACOR, tubo, codo de 90°	2
117	17J393	RACOR, tubo, recto	1
118	112586	TORNILLO, tapa, cabeza hex.	4
119	17H649	CHAVETA, cuadrada, 5/32	1
120	15E410	POLEA, ventilador	1
121	100020	ARANDELA, sujeción	2
122	110637	TORNILLO, de máquina, cabeza troncocónica	2
123	110996	TUERCA, hex., cabeza embridada	4
124	★	TUBO, aire, 1/4	1
125	102040	TUERCA, bloqueo, hex.	2
126	17J525	TORNILLO, ranura, HWH	2
127	127908	TUERCA, brida, 120V solamente	1
129	107404	TORNILLO, con tapa, 120V solamente	1
130	24S153	KIT, reparación, interfaz *incluye 11, 42, 138*	1
132		SUJETADOR	
	16T482	PIVOTE, de calce a presión, 17H575, 17H576, 17H579, 17K581	2
	119228	TORNILLO, fresado, de cabeza plana, todos los demás modelos	2
136	16T483	TAPÓN, orificio, interruptor	1
137	17J675	CORREA, sincrónica	1
138	108860	TORNILLO, maquinado, cabeza tronc.	4
139	100403	TAPÓN, tubería	1
140	110755	ARANDELA, plana	2
142	24S147	KIT, reparación, motor *incluye 111, 112, 114,118, 123, 137, 146*	1
143	17J676	MÉNSULA, compresor	1
144	17J677	RACOR, tubo, codo de 90°	1
146	17J678	CORREA, en V	1
149	24Z000	TARJETA, filtro, 17H577, 17H578, 17H580, 17K680	1
151	121249	TRABA, cable, 17H577, 17H578, 17H580	1
153	15F480	MANGUERA, alivio de tensión, 17H577, 17H578, 17H580	1
154	17M550	VÁLVULA, aire remoto, *incluye 15, 72, 155, 156, 158, 159, 172, 173, 174* modelos px	1
155	100016	ARANDELA, seguridad, modelos px	2
156	100270	TORNILLO, con tapa, cabezal hex., modelos px	2
157	★	TUBO, aire, 1/4, modelos px	1
158	C20350	RACOR, codo, 90°, modelos px	1
159	113548	RACOR, T, modelos px	1
160	246013	KIT, medidor, hora, 17H576	1
165	17H648	CABLE, puente, 17H581	1
169	17L084	ETIQUETA, instrucciones, bomba, instalación	1
170	★	TUBO, aire, 3/8	1
171		ACCESORIO DE CONEXIÓN	1
172	113321	MONTAJE, codo, tubo	1
173	100175	ACOPLAMIENTO, tubería	1
174	110249	ADAPTADOR, codo macho 90°	1
185	15E359	RACOR	1
186	17X931	ETIQUETA, información	1
187	114182	TORNILLO, mach, hex, brida	2
★	17Z227	KIT, tubo, aire *incluye 16, 17, 47, 54, 82, 124, 157, 167, 170*	1

▲*Pueden solicitarse etiquetas, placas y tarjetas de advertencia y peligro de repuesto sin cargo.*

Asamblea del interruptor de flujo

Ref.	Par de apriete
5	27-32 in-lb (3,1 - 3,6 N•m)

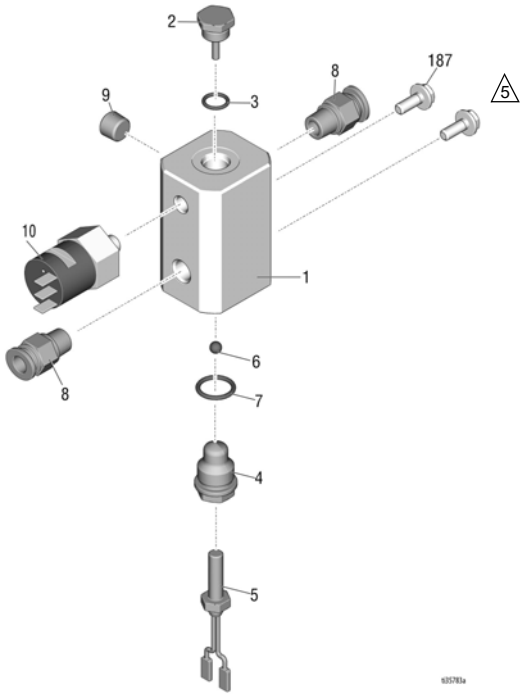

Ref.	Pieza	Descripción	Cant.
	17Z245	KIT, reparación, interruptor de flujo	1
1	19A549	COLECTOR, interruptor de flujo	1
2	19A550	TAPON, tope de bola de nylon	1
3	113418	EMBALAJE, junta tórica	1
4	19A551	Enchufe, sensor	1
5	130785	INTERRUPTOR, caña, NC	1
6	130786	BOLA, magnetica	1
7	104444	EMBALAJE, junta tórica	1
8	17V537	Racor, tubo, recto	2
9	101970	Enchufe, tubo	1
10	127343	Interruptor de presión	1
187	114182	TORNILLO, mach, hex, brida	2

Piezas de montaje del compresor

Ref.	Par de apriete	Ref.	Par de apriete
3	El perno de sujeción del pistón y los pernos del cigüeñal deben apretarse antes que los pernos del cabezal (14).	7	165-185 pies-lb (18,6 - 20,9 N•m)
5	50-65 in-lb (5,7 - 7,3 N•m)	8	Apriete a mano una vuelta completa más.
6	120-140 in-lb (13,6 - 15,8 N•m) Apriete a mano el tornillo con tapa en la posición 4 primero, luego, apriete los tornillos con tapa en la secuencia ilustrada.		

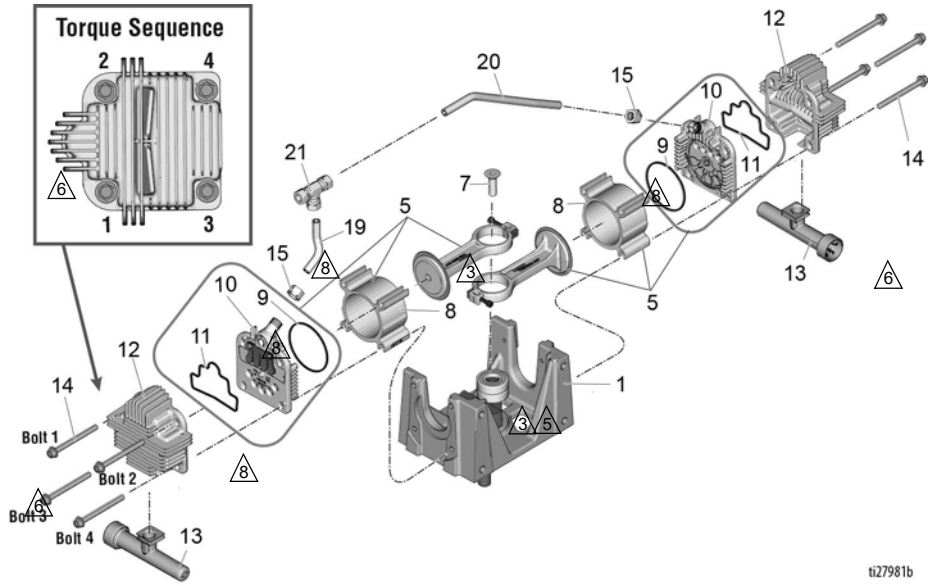

Ref.	Pieza	Descripción	Cant.
1	17S362	COMPRESOR, bomba, ensamblaje	1
5	24S150	KIT, reparación, pistón y cilindro *incluye 8, 9, 10, 11*	2
7	120204	TORNILLO, torneado, hex	1
8	17H553	CILINDRO, compresor	2
9	17H554	JUNTA TÓRICA, cuadrada	2
10	24S131	KIT, reparación, placa válvula *incluye 9, 11*	2
11	17H555	JUNTA TÓRICA, cabezal, con forma cuadrada	2
12	24S130	KIT, reparación, cabezal del compresor *incluye 9, 10, 11*	2
13	17H657	FILTRO, tubo del silenciador de entrada	2
14	17H560	TORNILLO, con tapa, cabezal con brida serrada	8
15	17H561	TUERCA, compresión con manguito	2
19	17H635	TUBO, intercambiador calor, izquierdo	1
20	17H636	TUBO, intercambiador calor, derecho	1
21	17H659	RACOR, compresión, T, 3/8	1
	24S151	KIT, reparación, reacondicionamiento del compresor *incluye 5, 8, 9, 10, 11, 12, 13, 14,* también *incluye 146 que se encuentra en* ***Lista de piezas de los pulverizadores RTX5000, RTX5500***	1

Diagramas de cableado

120 V

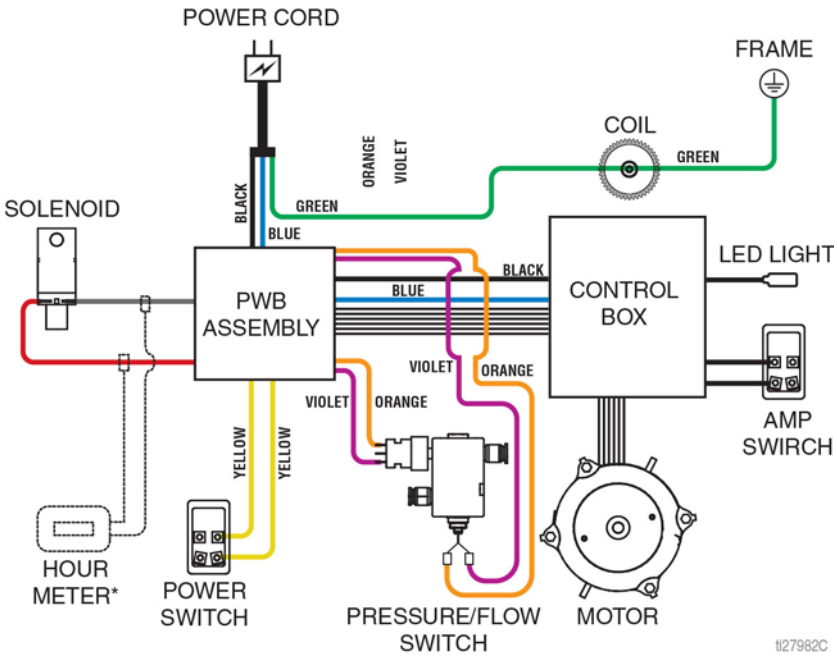

Diagramas de cableado

230 V

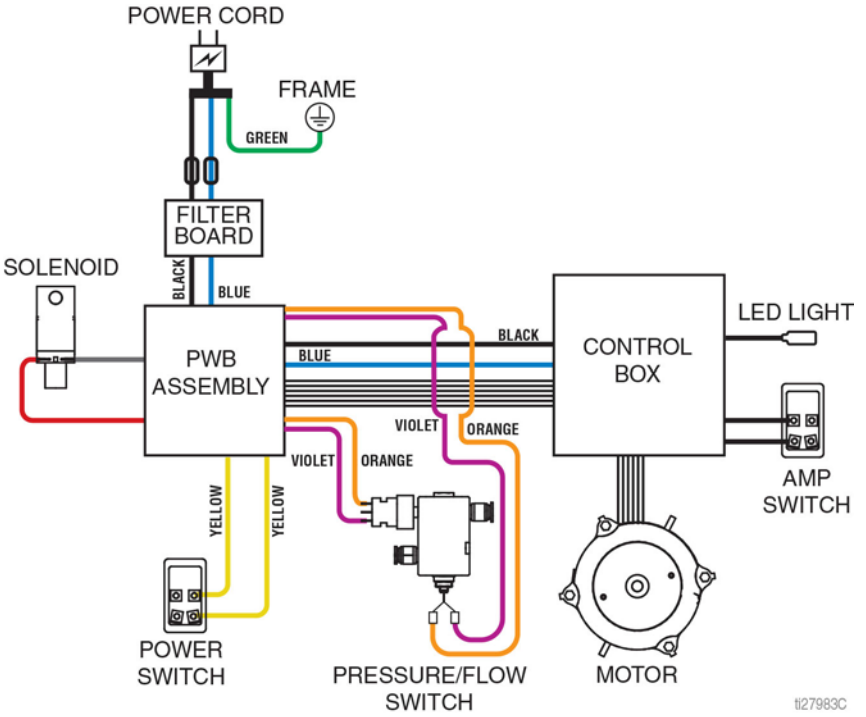

Especificaciones técnicas

	EE. UU.	Métrico
Pulverizador		
Capacidad de la tolva de material	15 gal	57 l
Suministro máximo con texturas		
RTX5000	5,0 gpm	18,9 lpm
RTX5500	5,5 gpm	20,8 lpm
Presión máxima de trabajo del fluido	100 psi	6,9 bar, 0,7 MPa
Presión máxima de trabajo del aire	50 psi	3,5 bar, 0,35 MPa
Desplazamiento de aire del compresor		
RTX5000PI		
15A a 110–120V o	6,6 cfm a 20 psi	187 l/m a 1,3 bar, 0,13 MPa
20A a 110–120V	8,6 cfm a 20 psi	244 l/m a 1,7 bar, 0,17 MPa
RTX5500PI		
10A a 220–230V o 16A a 220–230V	7,7 cfm a 20 psi 9,1 cfm a 20 psi	218 l/m a 1,5 bar, 0,15 MPa 258 l/m a 1,8 bar, 0,18 MPa
Especificaciones del compresor	Correa de transmisión sin aceite	
Motor eléctrico de CC sin escobillas		
RTX5000PI	15A a 110–120V o 20A a 110–120V	
RTX5500PI	10A a 220–230V o 16A a 220–230V	
Cable de alimentación		
RTX5000	12 AWG, trifilar, 25 pies	
RTX5500	14 AWG, 3 cables, 25 ft	
Generador mínimo	7500 W	
Requisitos de alimentación	110–120V, 15/20 A, 1Ø 220–230V, 10/16 A, 1Ø	
Dimensiones		
Altura	39,5 in	100 cm
Largo	33,75 in	86 cm
Ancho	22,75 in	58 cm
Peso (con manguera y pistola)		
RTX5000PI/RTX5500PI	164 lb	74,4 kg
RTX5000PX/RTX5500PX	174 lb	78,9 kg
Peso (pistola)	2,3 lb.	1,0 kg
Rango de temperatura de almacenamiento ◆❖	–35° a 160 °F	–1.6° a 71 °C
Rango de temperatura de funcionamiento ✔	40° a 115 °F	4° a 46 °C

Especificaciones técnicas

	EE. UU.	Métrico
Ruido** (dBa) a la presión neumática máx.)		
Presión de sonido	81,8 dBa*	
Potencia de sonido	90,9 dBa*	
Materiales de fabricación		
Materiales húmedos en todos los modelos	bronce, aluminio, plástico, acero inoxidable, acero al carbono recubierto, elastómero	
Notas		
** Las presiones de arranque y el desplazamiento por ciclo pueden variar según las condiciones de aspiración, la presión de descarga, la presión de aire y el tipo de fluido.* *** Presión de sonido medida a 3 pies (1 metro) del equipo durante la pulverización. Potencia sonora medida según la norma ISO-9614.*		

◆ **Se producirán daños en la bomba si el fluido a base de agua se congela en su interior.**

❖ Pueden producirse daños en las piezas de plástico si se producen impactos en condiciones de baja temperatura.

✔ La temperatura afecta la viscosidad del material, lo que puede influir en el desempeño del pulverizador.

Garantía estándar de Graco

Graco garantiza que todos los equipos a los que se hace referencia en este documento que han sido manufacturados por Graco y que portan su nombre están libres de cualquier defecto de materiales y mano de obra en la fecha de venta al comprador original para su uso. Con la excepción de cualquier garantía especial, extendida o limitada publicada por Graco, y durante un período de doce meses desde la fecha de venta, Graco reparará o reemplazará cualquier pieza del equipo que Graco determine que es defectuosa. Esta garantía es válida solamente si el equipo se instala, se utiliza y se mantiene de acuerdo con las recomendaciones escritas de Graco.

Esta garantía no cubre, y Graco no será responsable por desgaste o rotura generales, o cualquier fallo de funcionamiento, daño o desgaste causado por una instalación defectuosa, una aplicación incorrecta, abrasión, corrosión, mantenimiento incorrecto o inadecuado, negligencia, accidente, manipulación o sustitución con piezas que no sean de Graco. Graco tampoco asumirá ninguna responsabilidad por mal funcionamiento, daños o desgaste causados por la incompatibilidad del equipo Graco con estructuras, accesorios, equipos o materiales que no hayan sido suministrados por Graco, o por el diseño, fabricación, instalación, funcionamiento o mantenimiento incorrectos de estructuras, accesorios, equipos o materiales que no hayan sido suministrados por Graco.

Esta garantía está condicionada a la devolución prepagada del equipo supuestamente defectuoso a un distribuidor autorizado Graco para la verificación del defecto que se reclama. Si se verifica que existe el defecto por el que se reclama, Graco reparará o reemplazará gratuitamente todas las piezas defectuosas. El equipo se devolverá al comprador original previo pago del transporte. Si la inspección del equipo no revela ningún defecto en el material o en la mano de obra, se harán reparaciones a un precio razonable; dichos cargos pueden incluir el coste de piezas, mano de obra y transporte.

ESTA GARANTÍA ES EXCLUSIVA, Y SUSTITUYE CUALQUIER OTRA GARANTÍA EXPRESA O IMPLÍCITA INCLUYENDO, PERO SIN LIMITARSE A ELLO, LA GARANTÍA DE COMERCIALIZACIÓN O LA GARANTÍA DE APTITUD PARA UN PROPÓSITO PARTICULAR.

La única obligación de Graco y el único recurso del comprador en relación con el incumplimiento de la garantía serán los estipulados en las condiciones anteriores. El comprador acepta que no habrá ningún otro recurso disponible (incluidos, pero sin limitarse a ello, daños accesorios o emergentes por pérdida de beneficios, pérdida de ventas, lesiones a las personas o daños a bienes, o cualquier otra pérdida accesoria o emergente). Cualquier acción por incumplimiento de la garantía debe presentarse dentro de los dos (2) años posteriores a la fecha de venta.

GRACO NO GARANTIZA Y RECHAZA TODA SUPUESTA GARANTÍA DE COMERCIALIZACIÓN Y APTITUD PARA UN PROPÓSITO EN PARTICULAR, EN LO QUE SE REFIERE A RACORS, EQUIPO, MATERIALES O COMPONENTES VENDIDOS PERO NO FABRICADOS POR GRACO. Estos artículos vendidos pero no manufacturados por Graco (como motores eléctricos, interruptores, manguera, etc.) están sujetos a la garantía, si la hubiera, de su fabricante. Graco ofrecerá al cliente asistencia razonable para realizar reclamaciones derivadas del incumplimiento de dichas garantías.

Graco no será responsable, bajo ninguna circunstancia, por los daños indirectos, accesorios, especiales o emergentes resultantes del suministro por parte de Graco del equipo mencionado más adelante, o del equipamiento, rendimiento o uso de ningún producto u otros bienes vendidos al mismo tiempo, ya sea por un incumplimiento de contrato como por un incumplimiento de garantía, negligencia de Graco o por cualquier otro motivo.

Información sobre Graco

Para consultar la última información acerca de productos Graco, visite www.graco.com.

Para obtener información acerca de patentes, consulte www.graco.com/patents.

PARA HACER UN PEDIDO, póngase en contacto con el distribuidor de Graco o llame al 1-800-690-2894 para identificar el distribuidor más cercano.

Todos los datos presentados por escrito y visualmente contenidos en este documento se basan en la información más reciente sobre el producto disponible en el momento de la publicación. Graco se reserva el derecho de efectuar cambios en cualquier momento sin aviso.

Traducción de las instrucciones originales. This manual contains Spanish. MM 3A3265

Oficina Central de Graco: Minneapolis
Oficinas internacionales: Bélgica, China, Japón, Corea

GRACO INC. AND SUBSIDIARIES • P.O. BOX 1441 • MINNEAPOLIS MN 55440-1441 • USA

Copyright 2016, Graco Inc. Todas las instalaciones de fabricación de Graco están registradas conforme a la norma ISO 9001.

www.graco.com
Revisión D, marzo 2019